RACKON "DA"

RK10 ÷ RK240

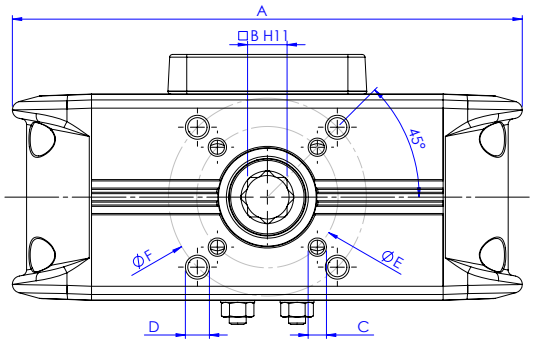

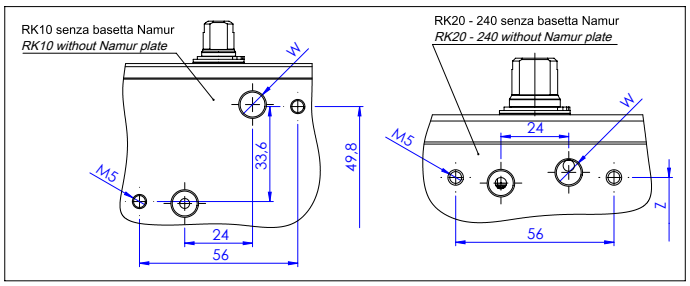

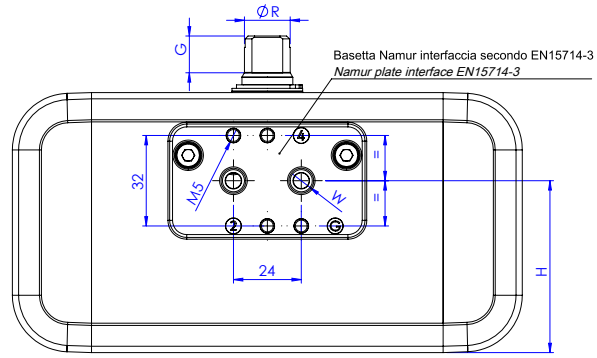

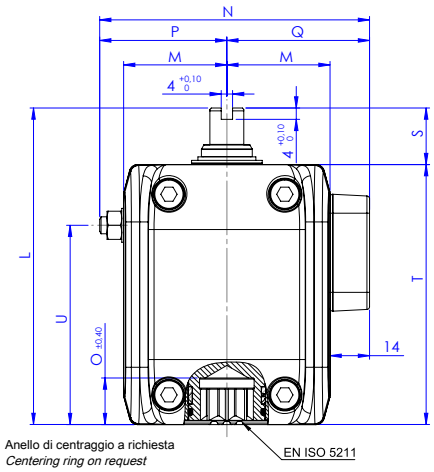

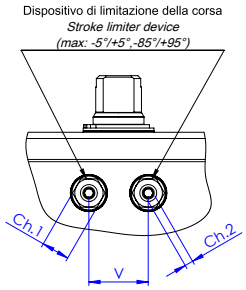

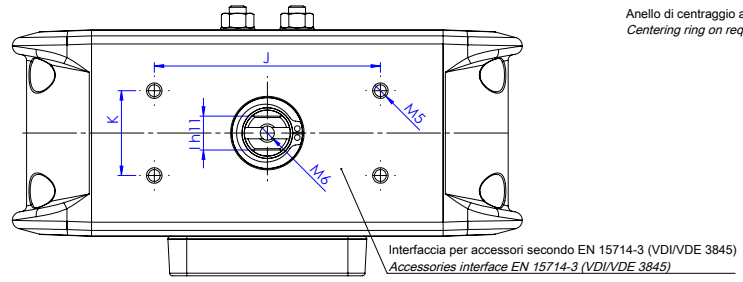

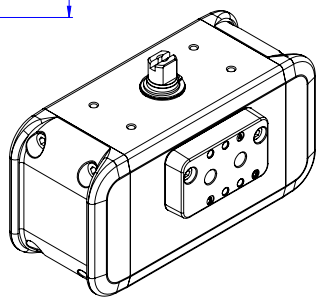

DIMENSIONI *DIMENSIONS* [mm]															
Misura *Size*	**RK10**	**RK10**	**RK20**	**RK20**	**RK20**	**RK20**	**RK40**	**RK40**	**RK40**	**RK40**	**RK60**	**RK80**	**RK120**	**RK160**	**RK240**
ISO	F03	F04	F03/F05	F03/F05	F04	F04	F04	F04	F05/F07	F05/F07	F05/F07	F05/F07	F05/ F07	F07/F10	F07/F10
A	121,7	121,7	153,7	153,7	153,7	153,7	180,4	180,4	180,4	180,4	215,4	235,5	265,9	285,9	318,4
B	9	9	9	11	9	11	11	14	11	14	14	17	17	22	22
C x depth	M5x8	M5x8	M5x8	M5x8	M5x8	M5x8	M5x8	M5x8	M6x9	M6x9	M6x9	M6x9	M6x9	M8x12	M8x12
D x depth	-	-	M6x9	M6x9	-	-	-	-	M8x12	M8x12	M8x12	M8x12	M8x12	M10x15	M10x15
E	36	42	36	36	42	42	42	42	50	50	50	50	50	70	70
F	-	-	50	50	-	-	-	-	70	70	70	70	70	102	102
G	10	10	10	10	10	10	13	13	13	13	13	13	13	13	19,5
H	33	33	50,9	50,9	50,9	50,9	60,8	60,8	60,8	60,8	68,7	75,6	87,6	97,5	112
I	9	9	9	9	9	9	12	12	12	12	12	15	15	19	22
J	50	50	80	80	80	80	80	80	80	80	80	80	80	80	80
K	25	25	30	30	30	30	30	30	30	30	30	30	30	30	30
L	80	80	100	100	100	100	112	112	112	112	122	130	143	154	180
M	24,5	24,5	30	30	30	30	36,5	36,5	36,5	36,5	41,5	46	51	56,5	64
N	71*	71*	82,5*	82,5*	82,5*	82,5*	95,5*	95,5*	95,5*	95,5*	107,8*	116,5*	127*	141*	159*
O	10,7	10,7	13,2	13,2	13,2	13,2	16,5	16,5	16,5	16,5	16,5	19,3	19,3	24,3	24,3
P	32,5*	32,5*	38,5*	38,5*	38,5*	38,5*	45*	45*	45*	45*	52,3*	56,5*	62*	70,5*	81*
Q	38,5	38,5	44	44	44	44	50,5	50,5	50,5	50,5	55,5	60	65	70,5	78
R	10,9	10,9	12,7	12,7	12,7	12,7	16,2	16,2	16,2	16,2	18	20,2	22,5	25,5	31,8
S	15	15	20	20	20	20	20	20	20	20	20	20	20	20	30
T	65	65	80	80	80	80	92	92	92	92	102	110	123	134	150
U	49	49	59,75	59,75	59,75	59,75	70,5	70,5	70,5	70,5	79	86	97,75	106,25	120,5
V	16	16	19	19	19	19	21	21	21	21	24	26	32	36	41
W standard (GAS)	1/8"	1/8"	1/8"	1/8"	1/8"	1/8"	1/8"	1/8"	1/8"	1/8"	1/8"	1/8"	1/4"	1/4"	1/4"
W special (NPT)	1/8"-27	1/8"-27	1/8"-27	1/8"-27	1/8"-27	1/8"-27	1/8"-27	1/8"-27	1/8"-27	1/8"-27	1/8"-27	1/8"-27	1/4"-18	1/4"-18	1/4"-18
Ch.1	10	10	10	10	10	10	10	10	10	10	13	13	13	16	18
Ch.2	3	3	3	3	3	3	3	3	3	3	4	4	4	5	6
Weight (Kg)	0,9	0,9	1,4	1,4	1,4	1,4	2,1	2,1	2,1	2,1	2,9	3,7	5,1	6,5	9
Air (dm3/cycle)	0,12	0,12	0,25	0,25	0,25	0,25	0,48	0,48	0,48	0,48	0,75	1,04	1,48	1,99	2,91
Z	49,8	49,8	59,9	59,9	59,9	59,9	69,8	69,8	69,8	69,8	77,7	84,6	96,6	106,6	121
W	1/8"	1/8"	1/8"	1/8"	1/8"	1/8"	1/8"	1/8"	1/8"	1/8"	1/8"	1/8"	1/4"	1/4"	1/4"

H = CENTRO DEI FISSAGGI BASETTA. ***H = CENTER OF PLATE'S FIXING.***

* Variabile a seconda della regolazione. ** Variable according to adjustment.*

RACKON "DA"

RK300 ÷ RK480

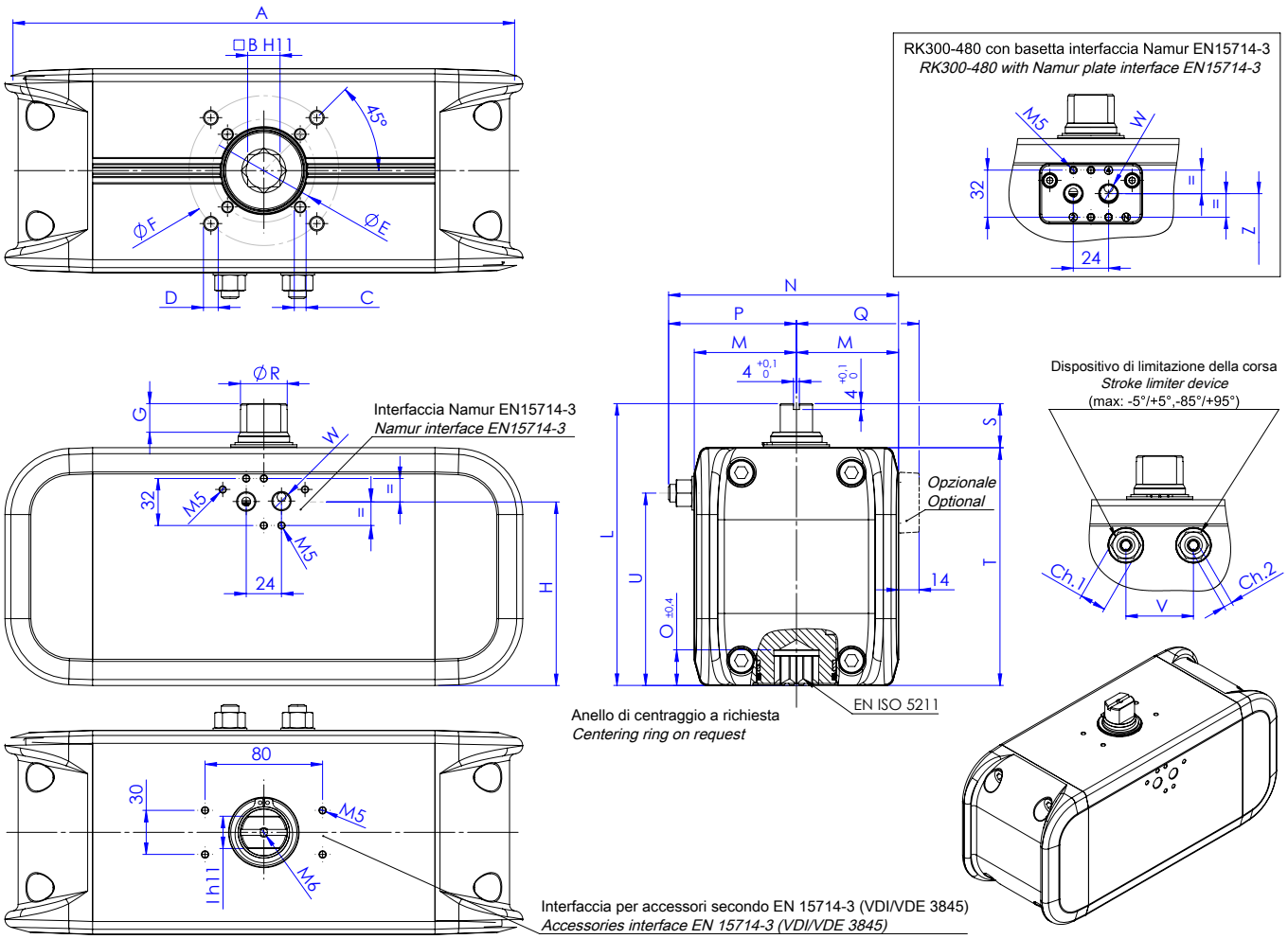

DIMENSIONI *DIMENSIONS* *[mm]*		
Misura *Size*	**RK300**	**RK480**
ISO	F07/F10	F10/F12
A	352,4	393,4
B	22	27
C x depth	M8x12	M10x15
D x depth	M10x15	M12x18
E	70	102
F	102	125
G	19,5	19,5
H	125	145
I	22	27
L	192	214
M	69.5	80
N	156,5*	180*
O	24,3	29,5
P	87*	100*
Q	83,5	94
R	31,8	38
S	30	30
T	162	184
U	131	149,5
V	46	52
W standard (GAS)	1/4"	1/4"
W special (NPT)	1/4"-18	1/4"-18
Ch.1	18	21
Ch.2	6	6
Weight (Kg)	11,4	16,3
Air (dm3/cycle)	3,77	5,8
Z	124,5	144,5
W	1/4"	1/4"

H = CENTRO DEI FISSAGGI BASETTA. ***H = CENTER OF PLATE'S FIXING.***

* Variabile a seconda della regolazione. ** Variable according to adjustment.*

RACKON "DA"

RK10 ÷ RK480

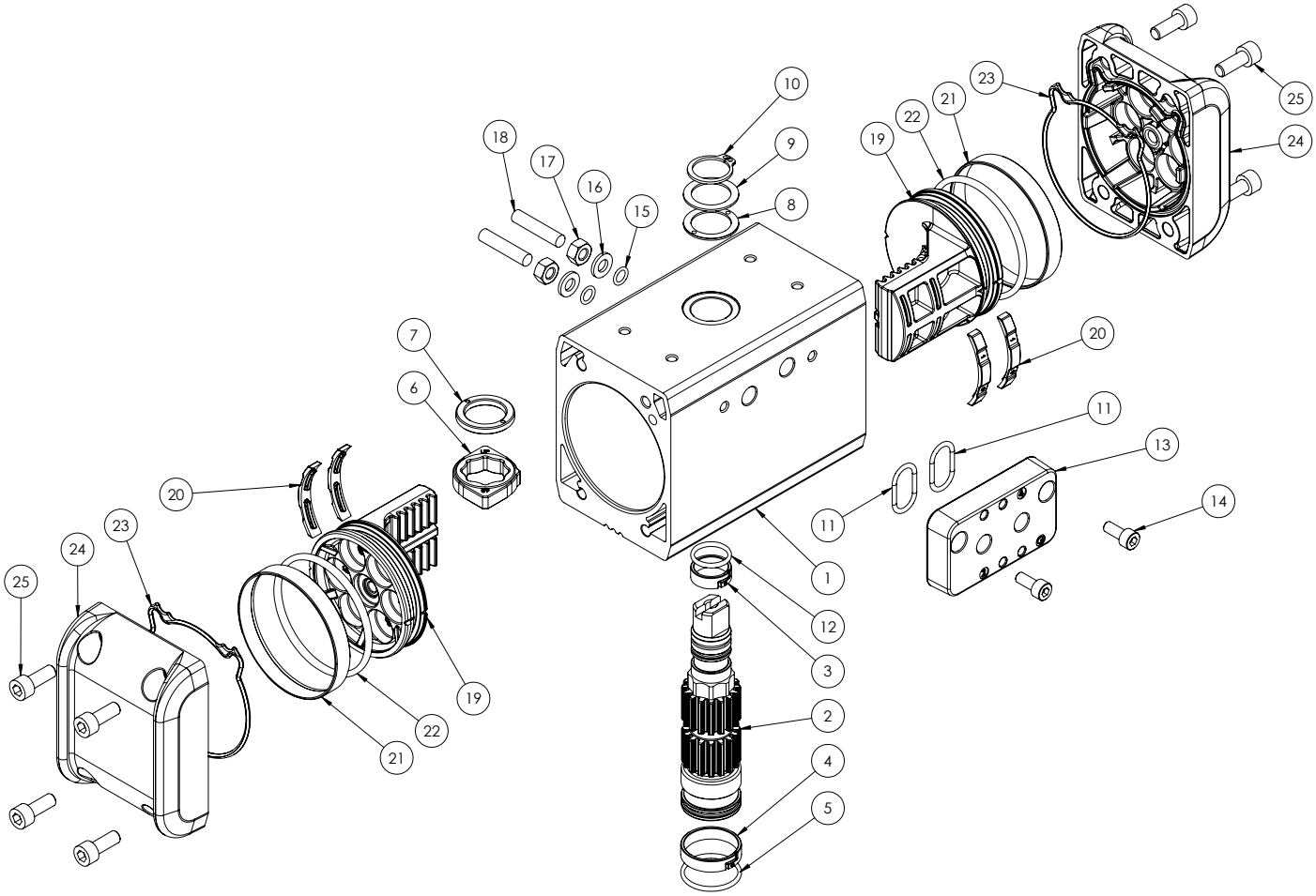

MATERIALI *MATERIALS*			
Pos.	**Descrizione *Description***	**Q.ty**	**Materiale *Material***
1	Cilindro *Cylinder*	1	Lega di alluminio *Aluminium alloy*
2	Albero *Shaft*	1	Lega di acciaio *Steel alloy*
3*	Fascetta (supporto superiore albero) *Slide ring (upper shaft support)*	1	Resina acetalica *Acetalic resins*
4*	Fascetta (supporto inferiore albero) *Slide ring (lower shaft support)*	1	Resina acetalica *Acetalic resins*
5*	O-Ring (guarnizione inferiore albero) *O-Ring (lower shaft sealing)*	1	Gomma nitrilica *Nitrilic rubber*
6	Camma *Cam*	1	Lega di acciaio *Steel alloy*
7*	Anello supporto interno *Internal support ring*	1	Resina acetalica *Acetalic resins*
8*	Anello supporto esterno *External support ring*	1	Resina acetalica *Acetalic resins*
9	Rondella di spessoramento *Washer*	1	Acciaio inox *Stainless steel*
10*	Seeger	1	Acciaio inox *Stainless steel*
11*	O-ring **	2	Gomma nitrilica *Nitrilic rubber*
12*	O-ring albero superiore *O-ring (upper sealing shaft)*	1	Gomma nitrilica *Nitrilic rubber*
13	Basetta Namur ** *Namur plate**	1	Lega di alluminio *Aluminium alloy*
14	Viti** *Screws**	2	Acciaio inox *Stainless steel*
15*	O-ring	2	Gomma nitrilica *Nitrilic rubber*
16*	Rosetta (regolazione corsa) *Washer (limit stroke)*	2	Acciaio inox *Stainless steel*
17*	Dado (regolazione corsa) *Hexagon nut (limit stroke)*	2	Acciaio inox *Stainless steel*
18*	Grano regolazione *Grub screw (limit stroke)*	2	Acciaio inox *Stainless steel*
19	Pistone *Piston*	2	Lega di alluminio *Aluminium alloy*
20*	Pattino supporto pistone *Piston support leg*	4	Resina acetalica *Acetalic resins*
21*	Anello di tenuta *Dynamic seal*	2	Poliuretano *Polyurethan*
22*	O-ring	2	Gomma nitrilica *Nitrilic rubber*
23*	O-ring del tappo *End-cap O-ring*	2	Gomma nitrilica *Nitrilic rubber*
24	Tappo *Cap*	2	Lega di alluminio *Aluminium alloy*
25	Viti *Screws*	8	Acciaio inox *Stainless steel*

* Particolari del kit di ricambio. ** Components of spare part kit.*
** Assente per alcuni modelli, vedi tabella codici. *** Not present for some models, see code table.*

RACKON "DA"

CODICI - ATTUATORI DOPPIO EFFETTO
CODES - DOUBLE ACTING ACTUATORS

CODICI *CODES*							
Modello *Model*	**Flangia** *Flange*	**Stella albero** *Star shaft* [mm]	**Filetti GAS integrati** *Integrated GAS thread*	**Basetta Namur GAS** *Namur plate GAS*	**Basetta Namur NPT** *Namur plate NPT*	**Kit ricambio**** *Spare part kit***	
						Senza basetta Namur *Without Namur plate*	**Con basetta Namur** *With Namur plate*
RK10	F03	9	RK0010VOARD0003Q090	RK0010VOARD0003Q09G	RK0010VOARD0003Q09N	KGRI0014	KGRI0014C
	F04	9	RK0010VOARD0004Q090	RK0010VOARD0004Q09G	RK0010VOARD0004Q09N		
RK20	F03 F05	9	RK0020VOARD0003Q090	RK0020VOARD0003Q09G	RK0020VOARD0003Q09N	KGRI0016	KGRI0016C
	F03 F05	11	RK0020VOARD0003Q110	RK0020VOARD0003Q11G	RK0020VOARD0003Q11N		
	F04	9	RK0020VOARD0004Q090	RK0020VOARD0004Q09G	RK0020VOARD0004Q09N		
	F04	11	RK0020VOARD0004Q110	RK0020VOARD0004Q11G	RK0020VOARD0004Q11N		
RK40	F04	11	RK0040VOARD0004Q110	RK0040VOARD0004Q11G	RK0040VOARD0004Q11N	KGRI0018	KGRI0018C
	F04	14	RK0040VOARD0004Q140	RK0040VOARD0004Q14G	RK0040VOARD0004Q14N		
	F05 F07	11	RK0040VOARD0005Q110	RK0040VOARD0005Q11G	RK0040VOARD0005Q11N		
	F05 F07	14	RK0040VOARD0005Q140	RK0040VOARD0005Q14G	RK0040VOARD0005Q14N		
RK60	F05 F07	14	RK0060VOARD0005Q140	RK0060VOARD0005Q14G	RK0060VOARD0005Q14N	KGRI0019	KGRI0019C
RK80	F05 F07	17	RK0080VOARD0005Q170	RK0080VOARD0005Q17G	RK0080VOARD0005Q17N	KGRI0020	KGRI0020C
RK120	F05 F07	17	RK0120VOARD0005Q170	RK0120VOARD0005Q17G	RK0120VOARD0005Q17N	KGRI0021	KGRI0021C
RK160	F07 F10	22	RK0160VOARD0007Q220	RK0160VOARD0007Q22G	RK0160VOARD0007Q22N	KGRI0022	KGRI0022C
RK240	F07 F10	22	RK0240VOARD0007Q220	RK0240VOARD0007Q22G	RK0240VOARD0007Q22N	KGRI0023	KGRI0023C
RK300	F07 F10	22	RK0300VOARD0007Q22I*		RK0300VOARD0007Q22N	KGRI0024	KGRI0024C
RK480	F10 F12	27	RK0480VOARD0010Q27I*		RK0480VOARD0010Q27N	KGRI0025	KGRI0025C

* Interfaccia Namur con attacchi aria GAS integrati nel cilindro. ** Namur interface with GAS air connections integrated in the cylinder.*
** Per versioni a temperatura standard, per altre versioni contattare OMAL. *** For standard temperature versions, for other versions contact OMAL.*

RACKON "DA"

SCHEMA DI FUNZIONAMENTO ATTUATORE DOPPIO EFFETTO
DOUBLE ACTING ACTUATOR WORKING PLANE

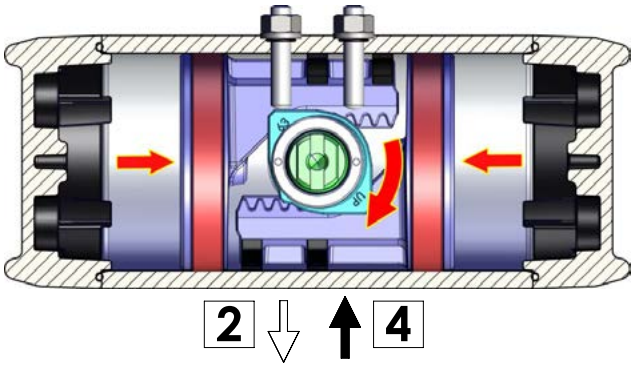

SCHEMA DI FUNZIONAMENTO
Immettendo aria nel foro 4 di alimentazione, i pistoni si muovono verso centro e si ha una rotazione oraria dell'albero, la posizione finale e quella rappresentata nel disegno.

WORKING PLANE
Supplying air through the air connection 4, the pistons move towards the center and shaft rotate in a clockwise direction.
The above drawing shows the final position.

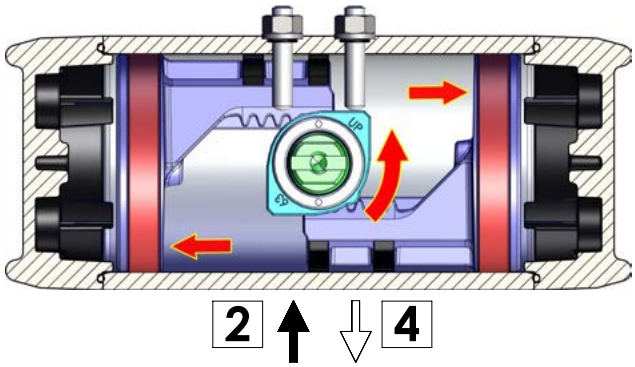

SCHEMA DI FUNZIONAMENTO
Immettendo aria nel foro 2 di alimentazione, i pistoni si muovono verso il l'esterno e si ha una rotazione antioraria dell'albero, la posizione finale e quella rappresentata nel disegno.

WORKING PLANE
Supplying air through the air connection 2, the pistons move outwards the center and shaft rotate in a counter-clockwise direction.
The above drawing shows the final position.

RACKON "DA"

ISTRUZIONI PER LA REGOLAZIONE DELLA CORSA ATTUATORE DOPPIO EFFETTO
INSTRUCTIONS FOR ADJUSTING THE STROKE OF THE DOUBLE ACTING ACTUATOR

REGOLAZIONE IN APERTURA *OPENING ADJUSTMENT*

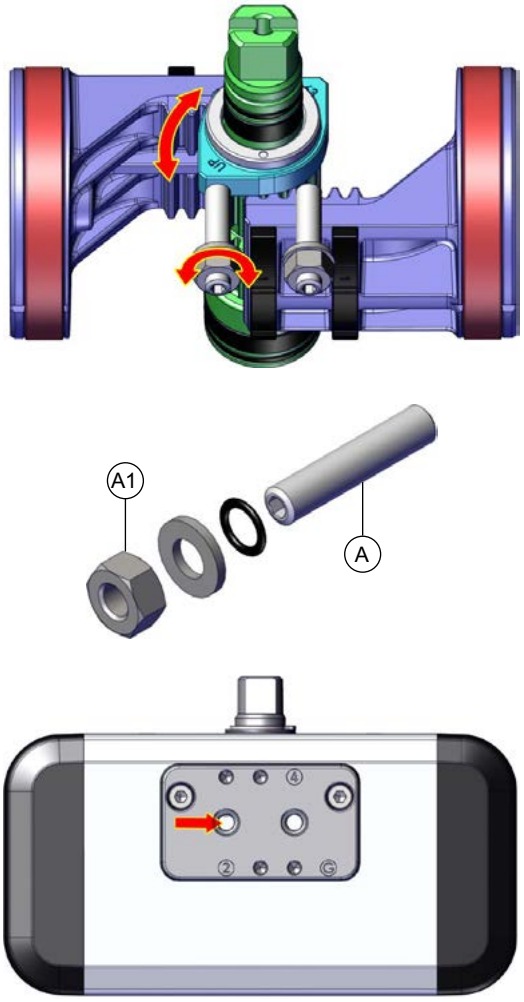

A) Assicurarsi che non ci sia aria in pressione nell'attuatore (in nessuna delle due camere).
B) Allentare il controdado A1.
C) Immettere aria nel foro "2" a bassa pressione (sufficiente al solo movimento) in modo che i pistoni si vengano a trovare in posizione di finecorsa.
D) Con una chiave a brugola avvitare o svitare il grano A in modo da ottenere la regolazione desiderata (intervallo massimo di regolazione ± 5°).
E) Ottenuta la regolazione desiderata, con un chiave a brugola fermare il grano A, mentre con una chiave inglese serrare il controdado A1.

N.B. Eventualmente ripetere le operazioni fino ad ottenere la regolazione desiderata.

A) Check that there is no pressurized air in the actuator (in both chambers).
B) Loosen locknut A1.
C) Supply air to hole "2" (sufficient only for movement) the pistons will be in the end of stroke.
C) Screw or unscrew the screw A with an Allen key for the desired adjustment (maximum adjustment range ± 5°).
E) Once the adjustment has been made, with an Allen key stop the screw A, at the same time with a wrench tighten the locknut A1.

N.B. If necessary, repeat the operations until the desired setting is obtained.

REGOLAZIONE IN CHIUSURA *CLOSING ADJUSTMENT*

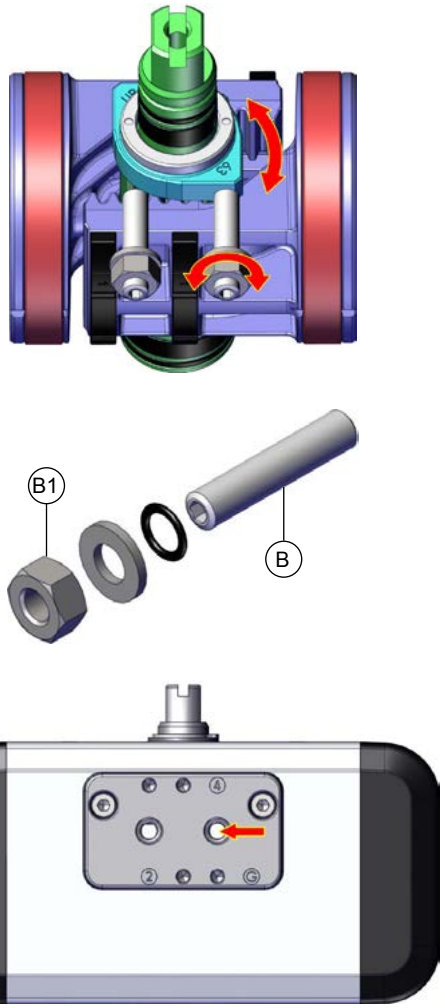

A) Assicurarsi che non ci sia aria in pressione nell'attuatore (in nessuna delle due camere).
B) Allentare il controdado B1.
C) Immettere aria nel foro "4" a bassa pressione (sufficiente al solo movimento) in modo che i pistoni si vengano a trovare in posizione di finecorsa.
D) Con una chiave a brugola avvitare o svitare il grano B in modo da ottenere la regolazione desiderata (intervallo massimo di regolazione ± 5°).
E) Ottenuta la regolazione desiderata, con un chiave a brugola fermare il grano B, mentre con una chiave inglese serrare il controdado B1.

N.B. Eventualmente ripetere le operazioni fino ad ottenere la regolazione desiderata.

A) Check that there is no pressurized air in the actuator (in both chambers).
B) Loosen locknut B1.
C) Supply air to hole "4" (sufficient only for movement) the pistons will be in the end of stroke.
C) Screw or unscrew the screw B with an Allen key for the desired adjustment (maximum adjustment range ± 5°).
E) Once the adjustment has been made, with an Allen key stop the screw B, at the same time with a wrench tighten the locknut B1.

N.B. If necessary, repeat the operations until the desired setting is obtained.

RACKON "SR"
SEMPLICE EFFETTO *SPRING RETURN*

DATI TECNICI
- Coppia da 15 Nm a 347 Nm.
- Flangia d'attacco: EN ISO 5211: F03 - F04 - F05 - F07 - F10 - F12.
- Conforme alla EN 15714-3.
- Conforme alla direttiva ATEX 2014/34/UE.
- Angolo di rotazione: 100° (-5°, +95°).
- Doppia regolazione -5° e +5° per ogni fine corsa (0° e 90°).
- Momento torcente: Dipendente dalla pressione di alimentazione e dalla taglia delle molle (vedi tabella).

TECHNICAL FEATURES
- *Torque from 15 Nm to 347 Nm.*
- *Mounting flange according to EN ISO 5211: F03 - F04 - F05 - F07 - F10 - F12.*
- *In accordance with EN 15714-3*
- *In conformity with directive ATEX 2014/34/EU.*
- *Rotation angle: 100° (-5°, +95°).*
- *Double adjusting +5° and -5° for each end position (0° and 90°).*
- *Torque: Depending to the air supply pressure and spring size (see table).*

CONDIZIONI DI ESERCIZIO
- Temperatura standard: da -20°C a +80°C.
  Versioni speciali:
  - alta temperatura: -20°C +150°C.
  - bassa temperatura: -50°C +60°C.
- Pressione nominale: 6 bar (versione standard RS60); massima di esercizio 8 bar.
- Fluido di alimentazione: aria compressa filtrata non necessariamente lubrificata in accordo con UNI EN 15714-3:2009.
- In caso di lubrificazione usare olio non detergente, compatibile con le tenute interne.

WORKING CONDITIONS
- *Standard temperature range : -20°C +80°C.*
  Special versions:
  - high temperature: -20°C +150°C.
  - low temperature: -50°C +60°C.
- *Nominal air supply: 6 bar (RS60 standard version); maximum 8 bar.*
- *Operating medium: filtered compressed air, no lubrication needed according to UNI EN 15714-3:2009.*
- *In case of lubrication, use non-detergent oil, compatible with the internal seals.*

RACKON "SR"

DIAGRAMMA MOMENTO TORCENTE "SR" N.C. (Nm)
"SR" N.C. OUTPUT TORQUE DIAGRAM (Nm)

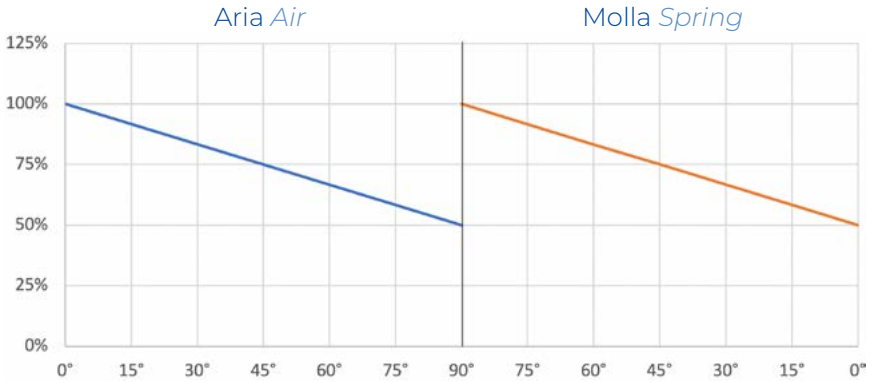

Il grafico è indicativo; per le coppie consultare la tabella sotto riportata.
The graph is indicative; for torque values see the table below.

TABELLA MOMENTO TORCENTE RACKON "SR" N.C. (Nm) *RACKON "SR" N.C. OUTPUT TORQUE TABLE (Nm)*
Part 1/2

Misura *Size*	Molla *Spring*	Aria bar *Air bar* 2 bar		2,5 bar		3 bar		3,5 bar		4 bar		4,5 bar		5 bar		5,5 bar		6 bar		7 bar		8 bar		Momento molla *Spring torque*	
		0°	90°	0°	90°	0°	90°	0°	90°	0°	90°	0°	90°	0°	90°	0°	90°	0°	90°	0°	90°	0°	90°	90°	0°
RK20	20	4,9	2,5	6,7	4,4	8,6	6,2	10,4	8,0	12,2	9,9	14,0	11,7	15,9	13,5	17,7	15,3	19,5	17,2	23,2	20,8	26,8	24,5	4,8	2,4
	25	4,3	1,4	**6,1**	**3,2**	8,0	5,0	9,8	6,8	11,6	8,7	13,4	10,5	15,3	12,3	17,1	14,2	18,9	16,0	22,6	19,6	26,2	23,3	6,0	3,0
	30			5,5	2,0	**7,4**	**3,8**	9,2	5,7	11,0	7,5	12,8	9,3	14,7	11,1	16,5	13,0	18,3	14,8	22,0	18,4	25,6	22,1	7,1	3,6
	35					6,8	2,6	**8,6**	**4,5**	10,4	6,3	12,2	8,1	14,1	9,9	15,9	11,8	17,7	13,6	21,4	17,3	25,0	20,9	8,3	4,2
	40							8,0	3,3	**9,8**	**5,1**	11,6	6,9	13,5	8,8	15,3	10,6	17,1	12,4	20,8	16,1	24,4	19,7	9,5	4,8
	45									9,2	3,9	**11,0**	**5,7**	12,9	7,6	14,7	9,4	16,5	11,2	20,2	14,9	23,8	18,5	10,7	5,4
	50											10,4	4,5	**12,3**	**6,4**	14,1	8,2	15,9	10,0	19,6	13,7	23,2	17,3	11,9	6,0
	55													11,7	5,2	**13,5**	**7,0**	15,3	8,8	19,0	12,5	22,6	16,1	13,1	6,6
	60															12,9	5,8	**14,7**	**7,6**	18,4	11,3	22,0	15,0	14,3	7,2
RK40	20	9,3	4,8	12,8	8,3	16,3	11,8	19,8	15,3	23,3	18,8	26,7	22,3	30,2	25,7	33,7	29,2	37,2	32,7	44,1	39,7	51,1	46,6	9,1	4,6
	25	8,2	2,6	**11,7**	**6,1**	15,1	9,5	18,6	13,0	22,1	16,5	25,6	20,0	29,1	23,5	32,6	27,0	36,0	30,4	43,0	37,4	50,0	44,4	11,4	5,8
	30			10,5	3,8	**14,0**	**7,3**	17,5	10,8	21,0	14,2	24,4	17,7	27,9	21,2	31,4	24,7	34,9	28,2	41,8	35,1	48,8	42,1	13,6	6,9
	35					12,8	5,0	**16,3**	**8,5**	19,8	12,0	23,3	15,4	26,8	18,9	30,3	22,4	33,7	25,9	40,7	32,9	47,7	39,8	15,9	8,1
	40							15,2	6,2	**18,7**	**9,7**	22,1	13,2	25,6	16,7	29,1	20,1	32,6	23,6	39,5	30,6	46,5	37,5	18,2	9,2
	45									17,5	7,4	**21,0**	**10,9**	24,5	14,4	28,0	17,9	31,4	21,4	38,4	28,3	45,4	35,3	20,4	10,4
	50											19,8	8,6	**23,3**	**12,1**	26,8	15,6	30,3	19,1	37,2	26,0	44,2	33,0	22,7	11,5
	55													22,2	9,8	**25,7**	**13,3**	29,1	16,8	36,1	23,8	43,1	30,7	25,0	12,7
	60															24,5	11,1	**28,0**	**14,5**	34,9	21,5	41,9	28,5	27,2	13,8
RK60	20	14,2	7,4	19,5	12,7	24,9	18,1	30,2	23,4	35,5	28,7	40,8	34,0	46,1	39,3	51,4	44,6	56,7	49,9	67,3	60,5	77,9	71,1	13,8	7,0
	25	12,5	4,0	**17,8**	**9,3**	23,1	14,6	28,4	19,9	33,7	25,2	39,0	30,5	44,3	35,8	49,7	41,2	55,0	46,5	65,6	57,1	76,2	67,7	17,3	8,8
	30			16,0	5,8	**21,4**	**11,2**	26,7	16,5	32,0	21,8	37,3	27,1	42,6	32,4	47,9	37,7	53,2	43,0	63,8	53,6	74,4	64,2	20,7	10,5
	35					19,6	7,7	**24,9**	**13,0**	30,2	18,3	35,5	23,6	40,8	28,9	46,2	34,3	51,5	39,6	62,1	50,2	72,7	60,8	24,2	12,3
	40							23,2	9,6	**28,5**	**14,9**	33,8	20,2	39,1	25,5	44,4	30,8	49,7	36,1	60,3	46,7	70,9	57,3	27,6	14,0
	45									26,7	11,4	**32,0**	**16,7**	37,3	22,0	42,7	27,4	48,0	32,7	58,6	43,3	69,2	53,9	31,1	15,8
	50											30,3	13,3	**35,6**	**18,6**	40,9	23,9	46,2	29,2	56,8	39,8	67,4	50,4	34,5	17,5
	55													33,8	15,1	**39,2**	**20,5**	44,5	25,8	55,1	36,4	65,7	47,0	38,0	19,3
	60															37,4	17,0	**42,7**	**22,3**	53,3	32,9	63,9	43,5	41,4	21,0
RK80	20	20,1	10,5	27,6	18,0	35,1	25,5	42,6	33,0	50,0	40,4	57,5	47,9	65,0	55,4	72,5	62,9	80,0	70,4	95,0	85,4	110,0	100,4	19,5	9,9
	25	17,6	5,6	**25,1**	**13,1**	32,6	20,6	40,1	28,1	47,6	35,6	55,1	43,1	62,6	50,6	70,1	58,1	77,5	65,5	92,5	80,5	107,5	95,5	24,4	12,4
	30			22,6	8,2	**30,1**	**15,7**	37,6	23,2	45,1	30,7	52,6	38,2	60,1	45,7	67,6	53,2	75,1	60,7	90,1	75,7	105,0	90,6	29,2	14,8
	35					27,7	10,9	**35,1**	**18,3**	42,6	25,8	50,1	33,3	57,6	40,8	65,1	48,3	72,6	55,8	87,6	70,8	102,6	85,8	34,1	17,3
	40							32,7	13,5	**40,2**	**21,0**	47,7	28,5	55,1	35,9	62,6	43,4	70,1	50,9	85,1	65,9	100,1	80,9	39,0	19,8
	45									37,7	16,1	**45,2**	**23,6**	52,7	31,1	60,2	38,6	67,7	46,1	82,6	61,0	97,6	76,0	43,8	22,2
	50											42,7	18,7	**50,2**	**26,2**	57,7	33,7	65,2	41,2	80,2	56,2	95,2	71,2	48,7	24,7
	55													47,7	21,3	**55,2**	**28,8**	62,7	36,3	77,7	51,3	92,7	66,3	53,6	27,2
	60															52,8	24,0	**60,3**	**31,5**	75,2	46,4	90,2	61,4	58,4	29,6
RK120	20	28,7	14,9	39,3	25,6	50,0	36,3	60,7	46,9	71,3	57,6	82,0	68,3	92,7	79,0	103,4	89,6	114,0	100,3	135,4	121,7	156,7	143,0	27,8	14,0
	25	25,1	8,0	**35,8**	**18,7**	46,5	29,3	57,2	40,0	67,8	50,7	78,5	61,4	89,2	72,0	99,9	82,7	110,5	93,4	131,9	114,7	153,2	136,1	34,7	17,6
	30			32,3	11,7	**43,0**	**22,4**	53,6	33,1	64,3	43,7	75,0	54,4	85,7	65,1	96,3	75,8	107,0	86,4	128,4	107,8	149,7	129,1	41,6	21,1
	35					39,5	15,5	**50,1**	**26,1**	60,8	36,8	71,5	47,5	82,2	58,1	92,8	68,8	103,5	79,5	124,8	100,8	146,2	122,2	48,6	24,6
	40							46,6	19,2	**57,3**	**29,9**	68,0	40,5	78,6	51,2	89,3	61,9	100,0	72,6	121,3	93,9	142,7	115,2	55,5	28,1
	45									53,8	22,9	**64,5**	**33,6**	75,1	44,3	85,8	54,9	96,5	65,6	117,8	87,0	139,2	108,3	62,5	31,6
	50											61,0	26,7	**71,6**	**37,3**	82,3	48,0	93,0	58,7	114,3	80,0	135,7	101,4	69,4	35,1
	55													68,1	30,4	**78,8**	**41,1**	89,5	51,7	110,8	73,1	132,2	94,4	76,3	38,6
	60															75,3	34,1	**86,0**	**44,8**	107,3	66,1	128,6	87,5	83,3	42,1
RK160	20	39,3	20,5	53,9	35,1	68,6	49,7	83,2	64,4	97,9	79,0	112,5	93,6	127,1	108,3	141,8	122,9	156,4	137,6	185,7	166,8	214,9	196,1	38,1	19,2
	25	34,5	37,6	**49,1**	**25,6**	63,8	40,2	78,4	54,9	93,0	69,5	107,7	84,1	122,3	98,8	137,0	113,4	151,6	128,0	180,9	157,3	210,1	186,6	47,6	24,1
	30			44,3	16,1	**59,0**	**30,7**	73,6	45,3	88,2	60,0	102,9	74,6	117,5	89,2	132,1	103,9	146,8	118,5	176,0	147,8	205,3	177,1	57,1	28,9
	35					54,1	21,2	**68,8**	**35,8**	83,4	50,5	98,1	65,1	112,7	79,7	127,3	94,4	142,0	109,0	171,2	138,3	200,5	167,5	66,6	33,7
	40							64,0	26,3	**78,6**	**40,9**	93,2	55,6	107,9	70,2	122,5	84,8	137,2	99,5	166,4	128,7	195,7	158,0	76,2	38,5
	45									73,8	31,4	**88,4**	**46,0**	103,1	60,7	117,7	75,3	132,3	90,0	161,6	119,2	190,9	148,5	85,7	43,3
	50											83,6	36,5	**98,3**	**51,2**	112,9	65,8	127,5	80,4	156,8	109,7	186,1	139,0	95,2	48,1
	55													93,5	41,6	**108,1**	**56,3**	122,7	70,9	152,0	100,2	181,3	129,5	104,7	52,9
	60															103,3	46,8	**117,9**	**61,4**	147,2	90,7	176,5	119,9	114,2	57,7

RACKON "SR"

TABELLA MOMENTO TORCENTE RACKON "SR" N.C. (Nm) *RACKON "SR" N.C. OUTPUT TORQUE TABLE (Nm)*
Part 2/2

Misura *Size*	Molla *Spring*	Aria bar *Air bar* 2 bar 0°	2 bar 90°	2,5 bar 0°	2,5 bar 90°	3 bar 0°	3 bar 90°	3,5 bar 0°	3,5 bar 90°	4 bar 0°	4 bar 90°	4,5 bar 0°	4,5 bar 90°	5 bar 0°	5 bar 90°	5,5 bar 0°	5,5 bar 90°	6 bar 0°	6 bar 90°	7 bar 0°	7 bar 90°	8 bar 0°	8 bar 90°	Momento molla *Spring torque* 90°	Momento molla *Spring torque* 0°
RK240	20	57,2	29,8	78,5	51,1	99,8	72,4	121,1	93,7	142,4	115,0	163,7	136,3	185,0	157,6	206,3	178,9	227,6	200,2	270,2	242,8	312,8	285,4	55,4	28,0
	25	50,2	16,0	**71,5**	**37,3**	92,8	58,6	114,1	79,9	135,4	101,2	156,7	122,5	178,0	143,8	199,3	165,1	220,6	186,4	263,2	229,0	305,8	271,6	69,2	35,0
	30			64,5	23,5	**85,8**	**44,8**	107,1	66,1	128,4	87,4	149,7	108,7	171,0	130,0	192,3	151,3	213,6	172,6	256,2	215,2	298,8	257,8	83,0	42,0
	35					78,8	30,9	**100,1**	**52,2**	121,4	73,5	142,7	94,8	164,0	116,1	185,3	137,4	206,6	158,7	249,2	201,3	291,8	243,9	96,9	49,0
	40							93,1	38,4	**114,4**	**59,7**	135,7	81,0	157,0	102,3	178,3	123,6	199,6	144,9	242,2	187,5	284,8	230,1	110,7	56,0
	45									107,4	45,8	**128,7**	**67,1**	150,0	88,4	171,3	109,7	192,6	131,0	235,2	173,6	277,8	216,2	124,6	63,0
	50											121,7	53,3	**143,0**	**74,6**	164,3	95,9	185,6	117,2	228,2	159,8	270,8	202,4	138,4	70,0
	55													136,0	60,8	**157,3**	**82,1**	178,6	103,4	221,2	146,0	263,8	188,6	152,2	77,0
	60															150,3	68,2	**171,6**	**89,5**	214,2	132,1	256,8	174,7	166,1	84,0
RK300	20	73,7	38,4	101,1	65,9	128,6	93,3	156,0	120,8	183,4	148,2	210,9	175,6	238,3	203,1	265,8	230,5	293,2	258,0	348,1	312,9	403,0	367,8	71,4	36,1
	25	64,6	20,6	**92,1**	**48,0**	119,5	75,5	147,0	102,9	174,4	130,4	201,9	157,8	229,3	185,3	256,8	212,7	284,2	240,1	339,1	295,0	394,0	349,9	89,2	45,2
	30			83,0	30,2	**110,5**	**57,6**	137,9	85,1	165,4	112,5	192,8	140,0	220,3	167,4	247,7	194,9	275,2	222,3	330,1	277,2	384,9	332,1	107,0	54,2
	35					101,5	39,8	**128,9**	**67,2**	156,4	94,7	183,8	122,1	211,2	149,6	238,7	177,0	266,1	204,5	321,0	259,4	375,9	314,2	124,9	63,2
	40							119,9	49,4	**147,3**	**76,8**	174,8	104,3	202,2	131,7	229,7	159,2	257,1	186,6	312,0	241,5	366,9	296,4	142,7	72,2
	45									138,3	59,0	**165,7**	**86,4**	193,2	113,9	220,6	141,3	248,1	168,8	303,0	223,7	357,9	278,6	160,6	81,3
	50											156,7	68,6	**184,2**	**96,1**	211,6	123,5	239,0	150,9	293,9	205,8	348,8	260,7	178,4	90,3
	55													175,1	78,2	**202,6**	**105,7**	230,0	133,1	284,9	188,0	339,8	242,9	196,2	99,3
	60															193,5	87,8	**221,0**	**115,3**	275,9	170,2	330,8	225,0	214,1	108,4
RK480	20	115,7	60,3	158,8	103,4	201,9	146,5	245,0	189,6	288,0	232,7	331,1	275,8	374,2	318,9	417,3	362,0	460,4	405,1	546,6	491,2	632,8	577,4	112,0	56,7
	25	101,5	32,3	**144,6**	**75,4**	187,7	118,5	230,8	161,6	273,9	204,7	317,0	247,8	360,1	290,9	403,2	334,0	446,2	377,0	532,4	463,2	618,6	549,4	140,1	70,9
	30			130,4	47,4	**173,5**	**90,5**	216,6	133,6	259,7	176,7	302,8	219,8	345,9	262,8	389,0	305,9	432,1	349,0	518,3	435,2	604,4	521,4	168,1	85,0
	35					159,4	62,5	**202,4**	**105,6**	245,5	148,7	288,6	191,7	331,7	234,8	374,8	277,9	417,9	321,0	504,1	407,2	590,3	493,4	196,1	99,2
	40							188,3	77,6	**231,4**	**120,6**	274,5	163,7	317,5	206,8	360,6	249,9	403,7	293,0	489,9	379,2	576,1	465,4	224,1	113,4
	45									217,2	92,6	**260,3**	**135,7**	303,4	178,8	346,5	221,9	389,6	265,0	475,7	351,2	561,9	437,4	252,1	127,5
	50											246,1	107,7	**289,2**	**150,8**	332,3	193,9	375,4	237,0	461,6	323,2	547,8	409,4	280,1	141,7
	55													275,0	122,8	**318,1**	**165,9**	361,2	209,0	447,4	295,2	533,6	381,3	308,1	155,9
	60															304,0	137,9	**347,1**	**181,0**	433,2	267,2	519,4	353,3	336,1	170,0

DIAGRAMMA MOMENTO TORCENTE "SR" N.O. (Nm)
"SR" N.O. OUTPUT TORQUE DIAGRAM (Nm)

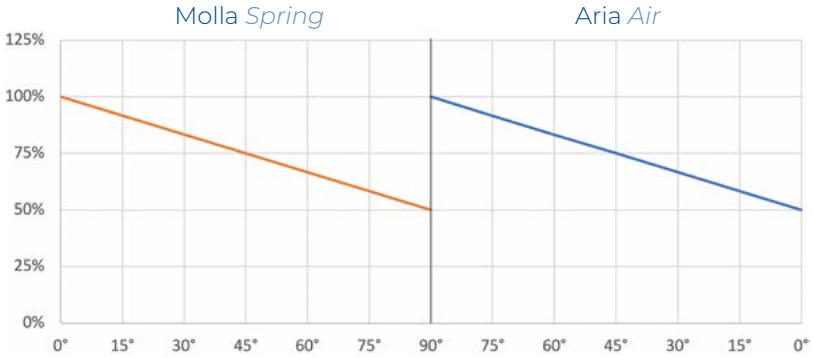

Il grafico è indicativo; per le coppie consultare la tabella sotto riportata.
The graph is indicative; for torque values see the table below.

TABELLA MOMENTO TORCENTE RACKON "SR" N.O. (Nm) *RACKON "SR" N.O. OUTPUT TORQUE TABLE (Nm)*
Part 1/2

Misura *Size*	Molla *Spring*	Aria bar *Air bar* 2 bar 90°	2 bar 0°	2,5 bar 90°	2,5 bar 0°	3 bar 90°	3 bar 0°	3,5 bar 90°	3,5 bar 0°	4 bar 90°	4 bar 0°	4,5 bar 90°	4,5 bar 0°	5 bar 90°	5 bar 0°	5,5 bar 90°	5,5 bar 0°	6 bar 90°	6 bar 0°	7 bar 90°	7 bar 0°	8 bar 90°	8 bar 0°	Momento molla *Spring torque* 0°	Momento molla *Spring torque* 90°
RK20	20	4,9	2,5	6,7	4,4	8,6	6,2	10,4	8,0	12,2	9,9	14,0	11,7	15,9	13,5	17,7	15,3	19,5	17,2	23,2	20,8	26,8	24,5	4,8	2,4
	25	4,3	1,4	**6,1**	**3,2**	8,0	5,0	9,8	6,8	11,6	8,7	13,4	10,5	15,3	12,3	17,1	14,2	18,9	16,0	22,6	19,6	26,2	23,3	6,0	3,0
	30			5,5	2,0	**7,4**	**3,8**	9,2	5,7	11,0	7,5	12,8	9,3	14,7	11,1	16,5	13,0	18,3	14,8	22,0	18,4	25,6	22,1	7,1	3,6
	35					6,8	2,6	**8,6**	**4,5**	10,4	6,3	12,2	8,1	14,1	9,9	15,9	11,8	17,7	13,6	21,4	17,3	25,0	20,9	8,3	4,2
	40							8,0	3,3	**9,8**	**5,1**	11,6	6,9	13,5	8,8	15,3	10,6	17,1	12,4	20,8	16,1	24,4	19,7	9,5	4,8
	45									9,2	3,9	**11,0**	**5,7**	12,9	7,6	14,7	9,4	16,5	11,2	20,2	14,9	23,8	18,5	10,7	5,4
	50											10,4	4,5	**12,3**	**6,4**	14,1	8,2	15,9	10,0	19,6	13,7	23,2	17,3	11,9	6,0
	55													11,7	5,2	**13,5**	**7,0**	15,3	8,8	19,0	12,5	22,6	16,1	13,1	6,6
	60															12,9	5,8	**14,7**	**7,6**	18,4	11,3	22,0	15,0	14,3	7,2
RK40	20	9,3	4,8	12,8	8,3	16,3	11,8	19,8	15,3	23,3	18,8	26,7	22,3	30,2	25,7	33,7	29,2	37,2	32,7	44,1	39,7	51,1	46,6	9,1	4,6
	25	8,2	2,6	**11,7**	**6,1**	15,1	9,5	18,6	13,0	22,1	16,5	25,6	20,0	29,1	23,5	32,6	27,0	36,0	30,4	43,0	37,4	50,0	44,4	11,4	5,8
	30			10,5	3,8	**14,0**	**7,3**	17,5	10,8	21,0	14,2	24,4	17,7	27,9	21,2	31,4	24,7	34,9	28,2	41,8	35,1	48,8	42,1	13,6	6,9
	35					12,8	5,0	**16,3**	**8,5**	19,8	12,0	23,3	15,4	26,8	18,9	30,3	22,4	33,7	25,9	40,7	32,9	47,7	39,8	15,9	8,1
	40							15,2	6,2	**18,7**	**9,7**	22,1	13,2	25,6	16,7	29,1	20,1	32,6	23,6	39,5	30,6	46,5	37,5	18,2	9,2
	45									17,5	7,4	**21,0**	**10,9**	24,5	14,4	28,0	17,9	31,4	21,4	38,4	28,3	45,4	35,3	20,4	10,4
	50											19,8	8,6	**23,3**	**12,1**	26,8	15,6	30,3	19,1	37,2	26,0	44,2	33,0	22,7	11,5
	55													22,2	9,8	**25,7**	**13,3**	29,1	16,8	36,1	23,8	43,1	30,7	25,0	12,7
	60															24,5	11,1	**28,0**	**14,5**	34,9	21,5	41,9	28,5	27,2	13,8

RACKON "SR"

TABELLA MOMENTO TORCENTE RACKON "SR" N.O. (Nm) *RACKON "SR" N.O. OUTPUT TORQUE TABLE (Nm)*

Part 2/2

Misura *Size*	Molla *Spring*	Aria bar *Air bar*																						Momento molla *Spring torque*	
		2 bar		2,5 bar		3 bar		3,5 bar		4 bar		4,5 bar		5 bar		5,5 bar		6 bar		7 bar		8 bar			
		90°	*0°*	*90°*	*0°*	*90°*	*0°*	*90°*	*0°*	*90°*	*0°*	*90°*	*0°*	*90°*	*0°*	*90°*	*0°*	*90°*	*0°*	*90°*	*0°*	*90°*	*0°*	*0°*	*90°*
RK60	20	14,2	7,4	19,5	12,7	24,9	18,1	30,2	23,4	35,5	28,7	40,8	34,0	46,1	39,3	51,4	44,6	56,7	49,9	67,3	60,5	77,9	71,1	13,8	7,0
	25	12,5	4,0	**17,8**	**9,3**	23,1	14,6	28,4	19,9	33,7	25,2	39,0	30,5	44,3	35,8	49,7	41,2	55,0	46,5	65,6	57,1	76,2	67,7	17,3	8,8
	30			16,0	5,8	**21,4**	**11,2**	26,7	16,5	32,0	21,8	37,3	27,1	42,6	32,4	47,9	37,7	53,2	43,0	63,8	53,6	74,4	64,2	20,7	10,5
	35					19,6	7,7	**24,9**	**13,0**	30,2	18,3	35,5	23,6	40,8	28,9	46,2	34,3	51,5	39,6	62,1	50,2	72,7	60,8	24,2	12,3
	40							23,2	9,6	**28,5**	**14,9**	33,8	20,2	39,1	25,5	44,4	30,8	49,7	36,1	60,3	46,7	70,9	57,3	27,6	14,0
	45									26,7	11,4	**32,0**	**16,7**	37,3	22,0	42,7	27,4	48,0	32,7	58,6	43,3	69,2	53,9	31,1	15,8
	50											30,3	13,3	**35,6**	**18,6**	40,9	23,9	46,2	29,2	56,8	39,8	67,4	50,4	34,5	17,5
	55													33,8	15,1	**39,2**	**20,5**	44,5	25,8	55,1	36,4	65,7	47,0	38,0	19,3
	60															37,4	17,0	**42,7**	**22,3**	53,3	32,9	63,9	43,5	41,4	21,0
RK80	20	20,1	10,5	27,6	18,0	35,1	25,5	42,6	33,0	50,0	40,4	57,5	47,9	65,0	55,4	72,5	62,9	80,0	70,4	95,0	85,4	110,0	100,4	19,5	9,9
	25	17,6	5,6	**25,1**	**13,1**	32,6	20,6	40,1	28,1	47,6	35,6	55,1	43,1	62,6	50,6	70,1	58,1	77,5	65,5	92,5	80,5	107,5	95,5	24,4	12,4
	30			22,6	8,2	**30,1**	**15,7**	37,6	23,2	45,1	30,7	52,6	38,2	60,1	45,7	67,6	53,2	75,1	60,7	90,1	75,7	105,0	90,6	29,2	14,8
	35					27,7	10,9	**35,1**	**18,3**	42,6	25,8	50,1	33,3	57,6	40,8	65,1	48,3	72,6	55,8	87,6	70,8	102,6	85,8	34,1	17,3
	40							32,7	13,5	**40,2**	**21,0**	47,7	28,5	55,1	35,9	62,6	43,4	70,1	50,9	85,1	65,9	100,1	80,9	39,0	19,8
	45									37,7	16,1	**45,2**	**23,6**	52,7	31,1	60,2	38,6	67,7	46,1	82,6	61,0	97,6	76,0	43,8	22,2
	50											42,7	18,7	**50,2**	**26,2**	57,7	33,7	65,2	41,2	80,2	56,2	95,2	71,2	48,7	24,7
	55													47,7	21,3	**55,2**	**28,8**	62,7	36,3	77,7	51,3	92,7	66,3	53,6	27,2
	60															52,8	24,0	**60,3**	**31,5**	75,2	46,4	90,2	61,4	58,4	29,6
RK120	20	28,7	14,9	39,3	25,6	50,0	36,3	60,7	46,9	71,3	57,6	82,0	68,3	92,7	79,0	103,4	89,6	114,0	100,3	135,4	121,7	156,7	143,0	27,8	14,0
	25	25,1	8,0	**35,8**	**18,7**	46,5	29,3	57,2	40,0	67,8	50,7	78,5	61,4	89,2	72,0	99,9	82,7	110,5	93,4	131,9	114,7	153,2	136,1	34,7	17,6
	30			32,3	11,7	**43,0**	**22,4**	53,6	33,1	64,3	43,7	75,0	54,4	85,7	65,1	96,3	75,8	107,0	86,4	128,4	107,8	149,7	129,1	41,6	21,1
	35					39,5	15,5	**50,1**	**26,1**	60,8	36,8	71,5	47,5	82,2	58,1	92,8	68,8	103,5	79,5	124,8	100,8	146,2	122,2	48,6	24,6
	40							46,6	19,2	**57,3**	**29,9**	68,0	40,5	78,6	51,2	89,3	61,9	100,0	72,6	121,3	93,9	142,7	115,2	55,5	28,1
	45									53,8	22,9	**64,5**	**33,6**	75,1	44,3	85,8	54,9	96,5	65,6	117,8	87,0	139,2	108,3	62,5	31,6
	50											61,0	26,7	**71,6**	**37,3**	82,3	48,0	93,0	58,7	114,3	80,0	135,7	101,4	69,4	35,1
	55													68,1	30,4	**78,8**	**41,1**	89,5	51,7	110,8	73,1	132,2	94,4	76,3	38,6
	60															75,3	34,1	**86,0**	**44,8**	107,3	66,1	128,6	87,5	83,3	42,1
RK160	20	39,3	20,5	53,9	35,1	68,6	49,7	83,2	64,4	97,9	79,0	112,5	93,6	127,1	108,3	141,8	122,9	156,4	137,6	185,7	166,8	214,9	196,1	38,1	19,2
	25	34,5	37,6	**49,1**	**25,6**	63,8	40,2	78,4	54,9	93,0	69,5	107,7	84,1	122,3	98,8	137,0	113,4	151,6	128,0	180,9	157,3	210,1	186,6	47,6	24,1
	30			44,3	16,1	**59,0**	**30,7**	73,6	45,3	88,2	60,0	102,9	74,6	117,5	89,2	132,1	103,9	146,8	118,5	176,0	147,8	205,3	177,1	57,1	28,9
	35					54,1	21,2	**68,8**	**35,8**	83,4	50,5	98,1	65,1	112,7	79,7	127,3	94,4	142,0	109,0	171,2	138,3	200,5	167,5	66,6	33,7
	40							64,0	26,3	**78,6**	**40,9**	93,2	55,6	107,9	70,2	122,5	84,8	137,2	99,5	166,4	128,7	195,7	158,0	76,2	38,5
	45									73,8	31,4	**88,4**	**46,0**	103,1	60,7	117,7	75,3	132,3	90,0	161,6	119,2	190,9	148,5	85,7	43,3
	50											83,6	36,5	**98,3**	**51,2**	112,9	65,8	127,5	80,4	156,8	109,7	186,1	139,0	95,2	48,1
	55													93,5	41,6	**108,1**	**56,3**	122,7	70,9	152,0	100,2	181,3	129,5	104,7	52,9
	60															103,3	46,8	**117,9**	**61,4**	147,2	90,7	176,5	119,9	114,2	57,7
RK240	20	57,2	29,8	78,5	51,1	99,8	72,4	121,1	93,7	142,4	115,0	163,7	136,3	185,0	157,6	206,3	178,9	227,6	200,2	270,2	242,8	312,8	285,4	55,4	28,0
	25	50,2	16,0	**71,5**	**37,3**	92,8	58,6	114,1	79,9	135,4	101,2	156,7	122,5	178,0	143,8	199,3	165,1	220,6	186,4	263,2	229,0	305,8	271,6	69,2	35,0
	30			64,5	23,5	**85,8**	**44,8**	107,1	66,1	128,4	87,4	149,7	108,7	171,0	130,0	192,3	151,3	213,6	172,6	256,2	215,2	298,8	257,8	83,0	42,0
	35					78,8	30,9	**100,1**	**52,2**	121,4	73,5	142,7	94,8	164,0	116,1	185,3	137,4	206,6	158,7	249,2	201,3	291,8	243,9	96,9	49,0
	40							93,1	38,4	**114,4**	**59,7**	135,7	81,0	157,0	102,3	178,3	123,6	199,6	144,9	242,2	187,5	284,8	230,1	110,7	56,0
	45									107,4	45,8	**128,7**	**67,1**	150,0	88,4	171,3	109,7	192,6	131,0	235,2	173,6	277,8	216,2	124,6	63,0
	50											121,7	53,3	**143,0**	**74,6**	164,3	95,9	185,6	117,2	228,2	159,8	270,8	202,4	138,4	70,0
	55													136,0	60,8	**157,3**	**82,1**	178,6	103,4	221,2	146,0	263,8	188,6	152,2	77,0
	60															150,3	68,2	**171,6**	**89,5**	214,2	132,1	256,8	174,7	166,1	84,0
RK300	20	73,7	38,4	101,1	65,9	128,6	93,3	156,0	120,8	183,4	148,2	210,9	175,6	238,3	203,1	265,8	230,5	293,2	258,0	348,1	312,9	403,0	367,8	71,4	36,1
	25	64,6	20,6	**92,1**	**48,0**	119,5	75,5	147,0	102,9	174,4	130,4	201,9	157,8	229,3	185,3	256,8	212,7	284,2	240,1	339,1	295,0	394,0	349,9	89,2	45,2
	30			83,0	30,2	**110,5**	**57,6**	137,9	85,1	165,4	112,5	192,8	140,0	220,3	167,4	247,7	194,9	275,2	222,3	330,1	277,2	384,9	332,1	107,0	54,2
	35					101,5	39,8	**128,9**	**67,2**	156,4	94,7	183,8	122,1	211,2	149,6	238,7	177,0	266,1	204,5	321,0	259,4	375,9	314,2	124,9	63,2
	40							119,9	49,4	**147,3**	**76,8**	174,8	104,3	202,2	131,7	229,7	159,2	257,1	186,6	312,0	241,5	366,9	296,4	142,7	72,2
	45									138,3	59,0	**165,7**	**86,4**	193,2	113,9	220,6	141,3	248,1	168,8	303,0	223,7	357,9	278,6	160,6	81,3
	50											156,7	68,6	**184,2**	**96,1**	211,6	123,5	239,0	150,9	293,9	205,8	348,8	260,7	178,4	90,3
	55													175,1	78,2	**202,6**	**105,7**	230,0	133,1	284,9	188,0	339,8	242,9	196,2	99,3
	60															193,5	87,8	**221,0**	**115,3**	275,9	170,2	330,8	225,0	214,1	108,4
RK480	20	115,7	60,3	158,8	103,4	201,9	146,5	245,0	189,6	288,0	232,7	331,1	275,8	374,2	318,9	417,3	362,0	460,4	405,1	546,6	491,2	632,8	577,4	112,0	56,7
	25	101,5	32,3	**144,6**	**75,4**	187,7	118,5	230,8	161,6	273,9	204,7	317,0	247,8	360,1	290,9	403,2	334,0	446,2	377,0	532,4	463,2	618,6	549,4	140,1	70,9
	30			130,4	47,4	**173,5**	**90,5**	216,6	133,6	259,7	176,7	302,8	219,8	345,9	262,8	389,0	305,9	432,1	349,0	518,3	435,2	604,4	521,4	168,1	85,0
	35					159,4	62,5	**202,4**	**105,6**	245,5	148,7	288,6	191,7	331,7	234,8	374,8	277,9	417,9	321,0	504,1	407,2	590,3	493,4	196,1	99,2
	40							188,3	77,6	**231,4**	**120,6**	274,5	163,7	317,5	206,8	360,6	249,9	403,7	293,0	489,9	379,2	576,1	465,4	224,1	113,4
	45									217,2	92,6	**260,3**	**135,7**	303,4	178,8	346,5	221,9	389,6	265,0	475,7	351,2	561,9	437,4	252,1	127,5
	50											246,1	107,7	**289,2**	**150,8**	332,3	193,9	375,4	237,0	461,6	323,2	547,8	409,4	280,1	141,7
	55													275,0	122,8	**318,1**	**165,9**	361,2	209,0	447,4	295,2	533,6	381,3	308,1	155,9
	60															304,0	137,9	**347,1**	**181,0**	433,2	267,2	519,4	353,3	336,1	170,0

RACKON "SR"

RK20 ÷ RK240

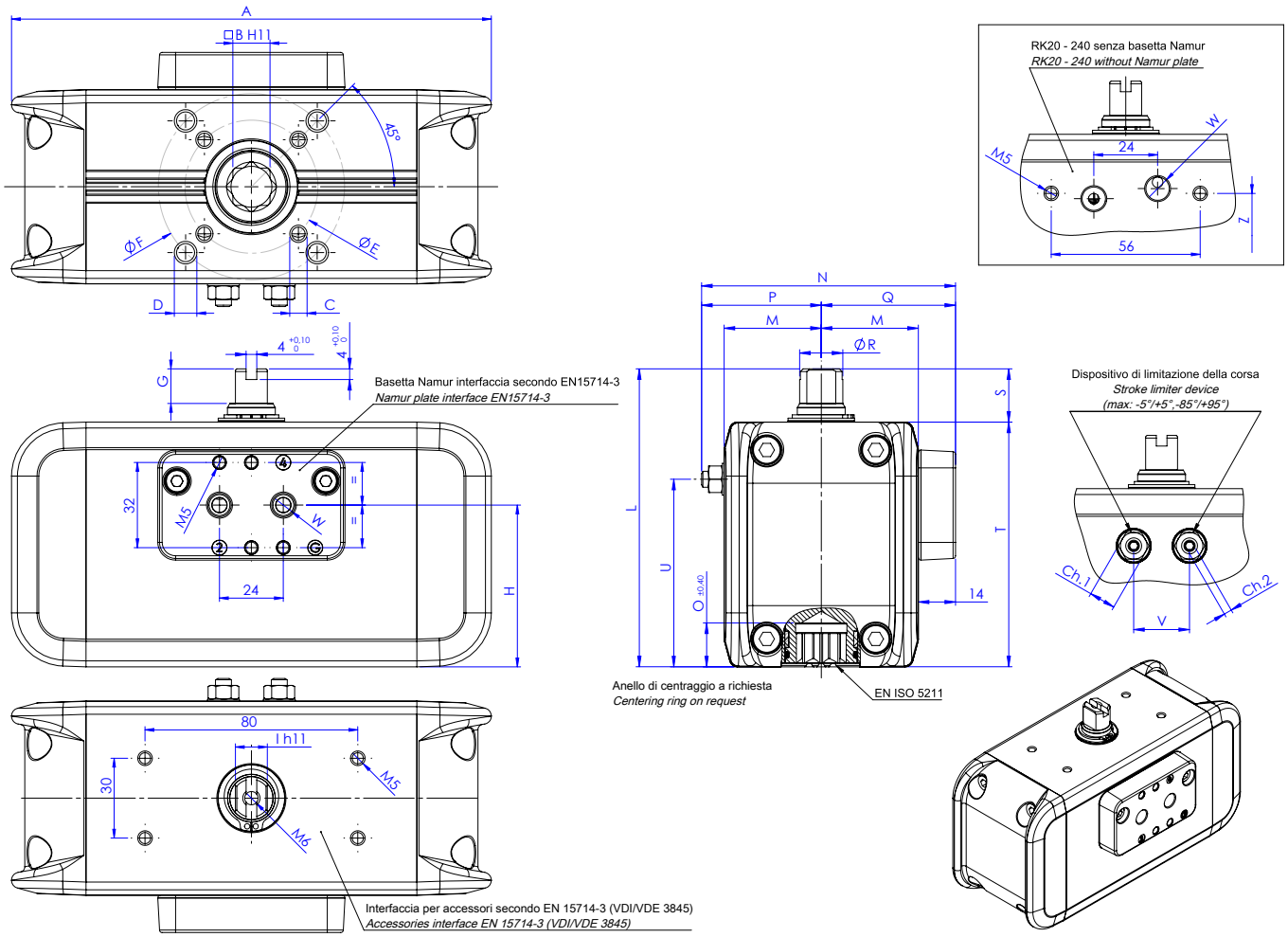

DIMENSIONI *DIMENSIONS [mm]*													
Misura *Size*	**RK20**	**RK20**	**RK20**	**RK20**	**RK40**	**RK40**	**RK40**	**RK40**	**RK60**	**RK80**	**RK120**	**RK160**	**RK240**
ISO	F03/F05	F03/F05	F04	F04	F04	F04	F05/F07	F05/F07	F05/F07	F05/F07	F05/ F07	F07/F10	F07/F10
A	153,7	153,7	153,7	153,7	180,4	180,4	180,4	180,4	215,4	235,5	265,9	285,9	318,4
B	9	11	9	11	11	14	11	14	14	17	17	22	22
C x depth	M5x8	M5x8	M5x8	M5x8	M5x8	M5x8	M6x9	M6x9	M6x9	M6x9	M6x9	M8x12	M8x12
D x depth	M6x9	M6x9	-	-	-	-	M8x12	M8x12	M8x12	M8x12	M8x12	M10x15	M10x15
E	36	36	42	42	42	42	50	50	50	50	50	70	70
F	50	50	-	-	-	-	70	70	70	70	70	102	102
G	10	10	10	10	13	13	13	13	13	13	13	13	19,5
H	50,9	50,9	50,9	50,9	60,8	60,8	60,8	60,8	68,7	75,6	87,6	97,5	112
I	9	9	9	9	12	12	12	12	12	15	15	19	22
L	100	100	100	100	112	112	112	112	122	130	143	154	180
M	30	30	30	30	36,5	36,5	36,5	36,5	41,5	46	51	56,5	64
N	82,5*	82,5*	82,5*	82,5*	95,5*	95,5*	95,5*	95,5*	107,8*	116,5*	127*	141*	159*
O	13,2	13,2	13,2	13,2	16,5	16,5	16,5	16,5	16,5	19,3	19,3	24,3	24,3
P	38,5*	38,5*	38,5*	38,5*	45*	45*	45*	45*	52,3*	56,5*	62*	70,5*	81*
Q	44	44	44	44	50,5	50,5	50,5	50,5	55,5	60	65	70,5	78
R	12,7	12,7	12,7	12,7	16,2	16,2	16,2	16,2	18	20,2	22,5	25,5	31,8
S	20	20	20	20	20	20	20	20	20	20	20	20	30
T	80	80	80	80	92	92	92	92	102	110	123	134	150
U	59,75	59,75	59,75	59,75	70,5	70,5	70,5	70,5	79	86	97,75	106,25	120,5
V	19	19	19	19	21	21	21	21	24	26	32	36	41
W standard (GAS)	1/8"	1/8"	1/8"	1/8"	1/8"	1/8"	1/8"	1/8"	1/8"	1/8"	1/4"	1/4"	1/4"
W special (NPT)	1/8"-27	1/8"-27	1/8"-27	1/8"-27	1/8"-27	1/8"-27	1/8"-27	1/8"-27	1/8"-27	1/8"-27	1/4"-18	1/4"-18	1/4"-18
Ch.1	10	10	10	10	10	10	10	10	13	13	13	16	18
Ch.2	3	3	3	3	3	3	3	3	4	4	4	5	6
Weight (Kg)	1,5**	1,5**	1,5**	1,5**	2,3**	2,3**	2,3**	2,3**	3,2**	4,1**	5,7**	7,3**	10,2**
Air (dm3/cycle)	0,11	0,11	0,11	0,11	0,2	0,2	0,2	0,2	0,31	0,44	0,61	0,83	1,21
Z	59.9	59.9	59.9	59.9	69.8	69.8	69.8	69.8	77.7	84,6	96,6	106,6	121
W	1/8"	1/8"	1/8"	1/8"	1/8"	1/8"	1/8"	1/8"	1/8"	1/8"	1/4"	1/4"	1/4"

H = CENTRO DEI FISSAGGI BASETTA. ***H = CENTER OF PLATE'S FIXING.***
* Variabile a seconda della regolazione. ** Variable according to adjustment.*
*** Variabile a seconda del set molle installato. ** Variable according to installed spring set.*