ADL APPENDAGES

ELECTRODISTRIBUTEUR

à commande assistée, à tiroir
simple/double pilotage (fonction mono/bistable)
corps aluminium, type “NAMUR”, 1/4 - 1/2

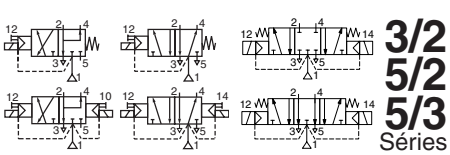

3/2
5/2
5/3
Séries
551-553

PRESENTATION

- *Distributeurs monostables en conformité avec la norme CEI 61508 (Version 2010 route 2_H) certifiés par le TÜV (série 551) et EXIDA (séries 551-553) avec des niveaux d’intégrité : SIL 2 pour HFT = 0 / SIL 3 pour HFT = 1*
- *Electrodistributeur à commande assistée, à raccordement taraudé et plan de pose suivant recommandation NAMUR*
- *Le même distributeur s’adapte aux fonction 3/2 NF et 5/2 pour la commande d’actionneurs simple ou double effet*
- *Tous les orifices d’échappements de cet électrodistributeur étant canalisables, ils assurent une meilleure protection de l’environnement. Particulièrement recommandée pour les installations en zones sensibles telles que salles blanches, industries pharmaceutiques ou agro-alimentaires*
- *Distributeur garantissant en standard une complète isolation des composants internes contre les liquides, poussières, et autres agents présents dans l'environnement (version étanche par rapport à l'atmosphère)*
- *Possibilité de pilotage externe (alimentation externe du pilote) permettant un fonctionnement à partir d’une pression différentielle minimale de 0 bar par retournement d’une garniture spécifique*
- *Electrovanne conforme aux Directives UE applicables*

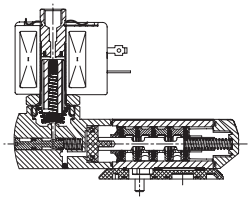

3/2 NF - fonction 5/2

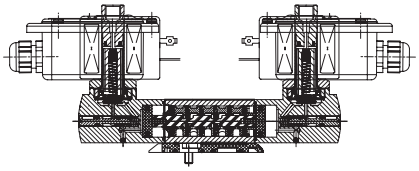

fonction 5/3

GENERALITES

Pression différentielle 2 - 10,4 bar [1 bar =100 kPa]
Débit (Qv à 6 bar) 1/4 = 700 l/min (ANR)
1/2 = 3000 l/min

fluides (✳)	plage de température (TS)	garnitures (✳)
air, gaz neutres, filtrés	-25°C à +60°C	NBR (nitrile) + PUR (polyuréthane)

MATERIAUX EN CONTACT AVEC LE FLUIDE

(✳) Vérifier la compatibilité du fluide avec les matériaux en contact

Corps, embout	Aluminium, anodisé noir
Embout (rappel ressort)	PA chargé fibres de verre
Plaques interface	PA chargé fibres de verre
Pièces internes du distributeur	Zamak, acier inox, POM, aluminium
Pièces internes pilote	Voir les pages catalogues spécifiques aux têtes magnétiques
Embouts pilotages	Aluminium
Tube-culasse	Acier inox
Culasse et noyau mobile	Acier inox
Ressort noyau	Acier inox
Garnitures d’étanchéité	NBR
Clapet supérieur	PA
Guide noyau	POM
Embase filetée (faible puissance)	Acier inox or aluminium
Siège	Laiton
Insert de siège	POM
Bague de déphasage	Cuivre
Bagues mobiles (faible puissance)	PTFE (Têtes NF/WSNF uniquement)

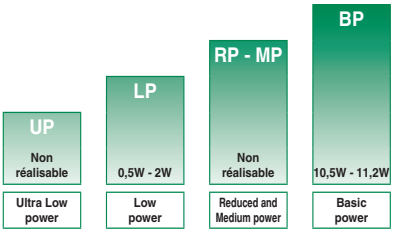

PLAGES DE PUISSANCE - valeurs au maintien à froid (watt)

SELECTION DU MATERIEL

Ø raccor-dement	Ø de passage	coefficient de débit Kv		pression différentielle admissible (bar)			puissance	préfixes optionnels têtes magnétiques									code de base
				mini(2)	maxi (PS) air (✳)			NEMA	ATEX / IECEx							IP65	
								7 & 9	Ex db		Ex eb mb	Ex mb	Ex ia		-		
(❖)	(mm)	(m^3/h)	(l/min)		~	=	~/=	EF	LPKF	NF	EM	PV	LI	WSLI	-	SC	
3/2 NF - 5/2 - Commande électropneumatique - rappel ressort (monostable)																	
1/4	6	0,6	10	0 / 2	10	10	BP	-	-	●	●	●	-	-	-	●	❖551B401 (1)
1/4	6	0,6	10	0 / 2	10	10	BP	●	-	-	-	-	-	-	-	-	❖551H401 (1)
1/4	6	0,6	10	0 / 2	10	10	LP	-	●	●	●	❍	❍	❍	-	●	❖551B301 (1)
1/4	6	0,6	10	0 / 2	10	10	LP	❍	-	-	-	-	-	-	-	-	❖551H301 (1)
1/2	13	2,49	41,5	0 / 2	10	10	BP	-	-	●	●	●	-	-	-	●	❖553A401 (1)
1/2	13	2,49	41,5	0 / 2	10	10	BP	●	-	-	-	-	-	-	-	-	❖553G401 (1)
1/2	13	2,49	41,5	0 / 2	10	10	LP	-	●	●	●	❍	❍	❍	-	●	❖553A301 (1)
1/2	13	2,49	41,5	0 / 2	10	10	LP	❍	-	-	-	-	-	-	-	-	❖553G301 (1)

❖ Sélectionner 8 pour NPT ANSI 1.20.3 ou sélectionner G pour ISO G (228/1) ● Version disponible ❍ Disponible en CC uniquement. - Non disponible
(1) Certification CEI 61508 sécurité fonctionnelle intégrée, utiliser le suffixe “SL”.
(2) La valeur minimale 0 bar est obtenue seulement dans le cas où une pression externe de pilotage est appliquée.

80109FR-2018/R01

SELECTION DU MATERIEL

Ø raccor-dement	Ø de passage	coefficient de débit Kv		pression différentielle admissible (bar)			puissance	préfixes optionnels têtes magnétiques									code de base
				mini[2]	maxi (PS) air (✶)			NEMA 7 & 9	ATEX / IECEx Ex db			Ex eb mb	Ex mb	Ex ia	-	IP65	
(❖)	(mm)	(m^3/h)	(l/min)		~	=	~/=	EF	LPKF	NF	-	EM	PV	WS(LI)	-	SC	
3/2 NF - 5/2 - Commande et rappel électropneumatiques (bistable)																	
1/4	6	0,6	10	0/2	10	10	BP	-	-	●	-	●	●	-	-	●	❖551B402
1/4	6	0,6	10	0/2	10	10	BP	●	-	-	-	-	-	-	-	-	❖551H402
1/4	6	0,6	10	0/2	10	10	LP	-	●	●	-	●	❍	❍	-	●	❖551B302
1/4	6	0,6	10	0/2	10	10	LP	❍	-	-	-	-	-	-	-	-	❖551H302
1/2	13	2,49	41,5	0/2	10	10	BP	-	-	●	-	●	●	-	-	●	❖553A402
1/2	13	2,49	41,5	0/2	10	10	BP	●	-	-	-	-	-	-	-	-	❖553G402
1/2	13	2,49	41,5	0/2	10	10	LP	-	●	●	-	●	❍	❍	-	●	❖553A302
1/2	13	2,49	41,5	0/2	10	10	LP	❍	-	-	-	-	-	-	-	-	❖553G302
5/3 - W1 - centre fermé, commande et rappel électropneumatiques																	
1/4	6	0,6	10	0/2	10	10	BP	-	-	●	-	●	●	-	-	●	❖551B465
1/4	6	0,6	10	0/2	10	10	BP	●	-	-	-	-	-	-	-	-	❖551H465
1/4	6	0,6	10	0/2	10	10	LP	-	●	●	-	●	❍	❍	-	●	❖551B365
1/4	6	0,6	10	0/2	10	10	LP	❍	-	-	-	-	-	-	-	-	❖551H365
1/2	13	2,49	41,5	0/2	10	10	BP	-	-	●	-	●	●	-	-	●	❖553A465
1/2	13	2,49	41,5	0/2	10	10	BP	●	-	-	-	-	-	-	-	-	❖553G465
1/2	13	2,49	41,5	0/2	10	10	LP	-	●	●	-	●	❍	❍	-	●	❖553A365
1/2	13	2,49	41,5	0/2	10	10	LP	❍	-	-	-	-	-	-	-	-	❖553G365
5/3 - W3 - centre ouvert à l'échappement, commande et rappel électropneumatiques																	
1/4	6	0,6	10	0/2	10	10	BP	-	-	●	-	●	●	-	-	●	❖551B466
1/4	6	0,6	10	0/2	10	10	BP	●	-	-	-	-	-	-	-	-	❖551H466
1/4	6	0,6	10	0/2	10	10	LP	-	●	●	-	●	❍	❍	-	●	❖551B366
1/4	6	0,6	10	0/2	10	10	LP	❍	-	-	-	-	-	-	-	-	❖551H366
1/2	13	2,49	41,5	0/2	10	10	BP	-	-	●	-	●	●	-	-	●	❖553A466
1/2	13	2,49	41,5	0/2	10	10	BP	●	-	-	-	-	-	-	-	-	❖553G466
1/2	13	2,49	41,5	0/2	10	10	LP	-	●	●	-	●	❍	❍	-	●	❖553A366
1/2	13	2,49	41,5	0/2	10	10	LP	❍	-	-	-	-	-	-	-	-	❖553G366

❖ Sélectionner 8 pour NPT ANSI 1.20.3 ou sélectionner G pour ISO G (228/1) ● Version disponible ❍ Disponible en CC uniquement. - Non disponible

[2] La valeur minimale 0 bar est obtenue seulement dans le cas où une pression externe de pilotage est appliquée.

80109FR-2018/R01

PREFIXES

préfixe 1	2	3	4	5	6	7	désignation	puissance LP	RP	MP	BP
E	F						Antidéflagrant - NEMA 7, 9 - conduit acier zingué	❍	-	-	●
E	M						Etanche IP66/67 - Boîtier métal (EN/CEI 60079-7,-18 et -31)*	●	-	-	●
		E	T				Conduit d'entrée de câble/filetage (M20 x 1,5)	●	-	-	●
L	P	K	F				Antidéflagrant - Aluminium (EN/CEI 60079-1, 60079-31)*	●	-	-	-
N	F						Antidéflagrant - Aluminium (EN/CEI 60079-1, 60079-31)*	●	-	-	●
P	V						Encapsulage époxy (EN/CEI 60079-18)*	❍	-	-	●
S	C						Bobine et connecteur débrochable (EN/CEI 60730)	●	-	-	●
W	P						Etanche IP67 - Boîtier métal	●	-	-	●
L	I						Sécur. Intrinsèque - boîtier aluminium IP66/IP67 (EN/CEI 60079-11+31)*	❍	-	-	-
W	S						Etanche IP67 - boîtier acier inox 316	●	-	-	●
W	S	L	P	K	F		Antidéflagrant acier inox 316L (EN/CEI 60079-1, 60079-31)*	●	-	-	-
W	S	E	M				Etanche IP66/67 - boîtier acier inox 316 (EN/CEI 60079-0+7+18+31)*	●	-	-	●
W	S			L	I		Sécur. Intrinsèque - boîtier inox 316L IP66/IP67 (EN/CEI 60079-11+31)*	❍	-	-	-
W	S	N	F				Antidéflagrant acier inox 316L (EN/CEI 60079-1, 60079-31)*	●	-	-	●
		T					Conduit d'entrée de câble/filetage (1/2" NPT)	●	-	-	●
				H	T		Classe H - Haute temp., +80°C temp. ambiante	-	-	-	●
						X	Autres constructions spéciales	●	-	-	●

SUFFIXES

suffixe 1	2	3	4	5	6	7	désignation	puissance LP	RP	MP	BP
			M	O			Commande manuelle à impulsion	❍/●	-	-	●
		M					Réducteur d'échappement (série 551 uniquement)	●	-	-	●
	S	L					Certification CEI 61508 Sécurité fonctionnell (1)	●	-	-	●
	M	F					Basse température -40°C	●	-	-	●

SELECTION DU MATERIEL

ETAPE 1

Sélectionner le code de base, lettre d'identification du raccordement incluse. Se référer au tableau de sélection du matériel page : 1 ou 2

Exemple : G551A401

ETAPE 2

Choisir le préfixe (combinaison).. Se référer au tableau de sélection du matériel et à celui du préfixe, respecter le niveau de puissance indiqué.

Exemple : EM

ETAPE 3

Sélectionner le suffixe (combinaison), si nécessaire. Se référer au tableau du suffixe, respecter le niveau de puissance indiqué.

Exemple : MO

ETAPE 4

Sélectionner la tension. Se référer aux tensions standard page : 4

Exemple : 230V / 50Hz

ETAPE 5

Code final / référence de commande.

Exemple :

EM G551A401MO 230 V / 50 Hz

OPTIONS & ACCESSOIRES

Série	Ø raccordement	protecteur d'échappement (acier inox) G	NPT	(M)
551	1/8	**34600418** (2)	**34600482** (2)	-
551 (W1/W3)	1/4	**34600419** (2)	**34600483** (2)	-
553	1/2	**34600479** (2)	**34600481** (2)	-
551	M5	-	-	**34600484**

● Version disponible
❍ Disponible en CC uniquement
\- Non disponible
* Têtes magnétiques ATEX/IECEx conformes EN 13463-1 (vannes non électriques)
(1) Ne pas utiliser avec le suffixe MO
(2) Inclus avec le suffixe «SL»

EXEMPLES DE COMMANDES :

SC	G	551 **B** 401		230V / 50 Hz
SC	G	551 **B** 401	**SL**	230V / 50 Hz
SC	G	551 **B** 402	**MO**	230V / 50 Hz
SCHT	8	551 **B** 402	**MO**	230V / 50 Hz
LPKF	G	551 **B** 301	**MO**	24V / CC
WSLPKF	G	551 **B** 301	**MO**	24V / CC
LI	G	553 **A** 301		24V / CC
EM	8	553 **A** 402	**MO**	230V / 50 Hz
EF	G	551 **H** 401	**MO**	240V / 60 Hz

préfixe (3)
taraudage orifice
code de base (3)
tension
suffixe

(3) Le préfixe EF doit toujours être utilisé avec la lettre H ou G dans le code de base.

80109FR-2018/R01

Gegevens ter indicatie, wijzigingen voorbehouden.

EXPLICATION RELATIVE A LA PLAGE DE TEMPERATURE DES ELECTROVANNES

Plage de température de l'électrovanne	La plage de température (TS) est déterminée en fonction du matériau de la garniture sélectionnée, de la plage de température assurant le fonctionnement correct et parfois, du fluide distribué (la vapeur, par exemple)
Plage de température de la tête magnétique	La plage de température de la tête magnétique est déterminée en fonction de la plage de puissance sélectionnée ainsi que du mode de protection
Plage de température totale	La plage de température complète est déterminée en fonction des limites des deux plages de température spécifiées ci-dessus.

CARACTERISTIQUES ELECTRIQUES

Classe d'isolation bobine F
Conformité électrique CEI 335
Tensions standard CC (=) 24V - 48V
CA (~) 24V - 48V - 115V - 230V(5)/50Hz; autres tensions et 60Hz sur demande

préfixe option	puissances nominales appel ~ (VA)	maintien ~ (VA)	maintien ~ (W)	chaud/froid = (W)	plage temp. ambiante tête magnétique (TS) (C°)(1)	mode de protection	protection électrique (EN 60529)	bobine de rechange / kit ~ 230 V/50 Hz	bobine de rechange / kit = 24V/CC	type (2)
Puissance version de base (Basic Power = BP)										
SC	55	23	10,5	9/11,2	-40 à +75	EN 60730	IP65, surmoulée	400425-117	400425-142	01
WP/WS	55	23	10,5	9/11,2	-40 à +75	EN 60730	IP67, acier/inox	400405-117	400405-142	04
NF/WSNF	55	23	10,5	-	-60 à +25/40/60	II2G Ex db IIC Gb T6/T5/T4, II2D Ex tb IIIC Db	IP66/67, alu./inox	400405-117	-	02
NF/WSNF	-	-	-	9/11,2	-60 à +40/60/75	II2G Ex db IIC Gb T6/T5/T4, II2D Ex tb IIIC Db	IP66/67, alu./inox	-	400405-142	02
EM/WSEM	55	23	10,5	9/11,2	-40 à +40	II2G Ex eb mb IIC Gb T3, II2D Ex tb IIIC Db	IP66/67, acier/inox	400909-117	400913-142	04
PV	55	23	10,5	9/11,2	-40 à +65	II2G Ex mb IIC Gb T3(~)/T4(=), II2D Ex mb IIIC Db	IP67, surmoulée	-(4)	-(4)	05
EF	55	23	10,5	9/11,2	-40 à +52/40	NEMA type 7 et 9	NEMA 4X	238614-058	238714-006	06
Faible puissance (Low Power = LP)										
SC	1,5	1,5	1,5	1,7/1,7	-40 à +60	EN 60730	IP65, surmoulée	400925-097	400925-042	07
WP/WS	1,5	1,5	1,5	1,7/1,7	-40 à +60	EN 60730	IP67, acier/inox	400926-097	400926-042	09
LPKF/WSLPKF (7)	2,4	2,4	2,4 (8)	-	-40 à +40/65/80	II2G Ex db IIB+H2 Gb T6/T5/T4, II2D Ex tb IIIC Db	IP66/67, alu./inox	- (4)	- (4)	13
LPKF/WSLPKF	-	-	-	0,5/0,5 (7)	-40 à +60	II2G Ex db IIB+H2 Gb T6, II2D Ex tb IIIC Db	IP66/67, alu./inox	- (4)	- (4)	13
LPKF/WSLPKF	-	-	-	2,1 (8)	-40 à +40/80	II2G Ex db IIB+H2 Gb T6/T4, II2D Ex tb IIIC Db	IP66/67, alu./inox	- (4)	- (4)	13
NF/WSNF	1,85	1,85	1,85	1,5/1,8	-60 à +75/80	II2G Ex db IIC Gb T6/T5, II2D Ex tb IIIC Db	IP66/67, alu./inox	- (4) (5)	- (4)	08
EM/WSEM	1,5	1,5	1,5	1,7/1,7	-40 à +40/55	II2G Ex eb mb IIC Gb T6/T5, II2D Ex tb IIIC Db	IP66/67, acier/inox	- (4)	- (4)	09
PV	-	-	-	1,7/1,7	-40 à +65	II2G Ex mb IIC Gb T6, II2D Ex mb IIIC Db	IP67, surmoulée	-	- (4)	10
EF	-	-	-	1,7/1,7	-40 à +60	NEMA type 7 et 9	NEMA 4X	-	- (4)	11
LI (3) (6)	-	-	-	0,5/0,5	-40 à +60	II1G Ex ia IIC T6 Ga, II2D Ex tb IIIC Db (6)	IP66/67, alu.	-	- (4)	14
WSLI (3) (6)	-	-	-	0,5/0,5	-40 à +60	II1G Ex ia IIC T6 Ga, II2D Ex tb IIIC Db (6)	IP66/67, acier inox	-	- (4)	14

préfixe option	paramètres sécurité U_i = (CC) (V)	I_i (mA)	P_i (W)	L_i (H)	C_i (µF)
Faible puissance (Low Power = LP)					
LI/WSLI	32	500	1,5	0	0

(1) La plage de température peut être limité par les garnitures d'étanchéité
(2) Voir encombrements pages : 5 à 8
(3) LI/WSLI : Vérifier les caractéristiques électriques dans les pages correspondantes du catalogue
(4) Bobines ATEX/IECEx de rechange, nous consulter
(5) Uniquement 24, 48 et 110V/CC
(6) LI/WSLI : Faible puissance (Low Power), 24 V CC uniquement (LI : **Pour une utilisation en zone 0, voir les conditions d'installation citées dans la mise en service.**)
(7) LPKF/WSLPKF : 24 V CC, temp. ambiante maxi +80°C, nous consulter (48 V CC = 2,1 W)
(8) Valeurs puissances nominales maxi : 115 V CA (2,4 W), 48 V CC (2,1 W)
- Non disponible

CONNEXIONS ELECTRIQUES

préfixe	connexion
SC	Connecteur débrochable, conformité EN175301-803A (ISO 4400), pour câble de diamètre extérieur de 6 à 10 mm
WP, WS, EM, WSEM	Presse-étoupe M20 pour câble de diamètre extérieur de 7 à 12 mm.
NF, WSNF, LPKF, WSLPKF	Conduits d'entrée de câble 1/2" NPT. Boîtiers fournis sans presse-étoupe
PV	Câble noyé de longueur 2 m
LI, WSLI	Conduits d'entrée de câble 1/2" NPT. Boîtiers fournis sans presse-étoupe
EF	Conduit 1/2 NPT, fils longueur 35 cm

80109FR-2018/R01

OPTIONS ADDITIONNELLES

- Electrodistributeur livré avec alimentation externe du pilotage, TPL 20547
- Autres raccordements réalisables sur demande
- Câbles de longueur différente sur tête magnétique Ex mb/mD (préfixe “PV”)
- Conformité aux normes "UL", "CSA" et autres normes locales disponible sur demande
- Lot de deux vis de fixation en acier inox (série 551), code : **97802212**
- Lot de deux réducteurs G 1/8 d’échappement à adapter (série 551), code : **88100344**

INSTALLATION

- Câbles de longueur différente sur tête magnétique Ex mb/mD (préfixe “PV”)
- Possibilité de montage des électrovannes dans toutes les positions
- Electrodistributeur 3/2 NF-5/2 fourni avec une ou deux plaques interface à plan de pose NAMUR. Suivant la fonction souhaitée, 3/2 NF ou 5/2, positionner la plaque (série 551) ou l’une des plaques (série 553) sous le corps du distributeur avant montage sur l’actionneur
- Ne pas raccorder l’alimentation de pression à l’orifice 3 d’échappement. La construction “étanche à l’atmosphère” n’est pas adaptée pour la fonction NO. Fonction disponible en version spécifique, nous consulter
- Pion de détrompage (à utiliser si nécessaire), vis et joints fournis avec l'électrodistributeur
- Vérifier la compatibilité de la plage de température du corps avec celle de l’électrovanne pilote. Vérifier la compatibilité de la plage de température du corps avec celle de la tête magnétique. Pour éviter les erreurs, nous consulter
- Il est nécessaire de canaliser ou d’équiper les échappements pour protéger les composants internes de l’électrodistributeur dans le cas d’utilisation à l’extérieur ou en environnement difficile (poussières, liquides etc.)
- Les repères de raccordement sont les suivants : 8 = NPT (ANSI 1.20.3); G = G (ISO 228/1)
- Tête Ex db préfixe "NF/WSNF", taraudée 1/2" NPT (option M20 x 1,5 (préfixe "ET")). Elles sont fournies sans presse-étoupe
- Pour être en conformité avec la CEI 61508 (SIL), le distributeur doit être fourni avec une protecteur d'échappement spécifique (voir pages suivantes)

ENCOMBREMENTS (mm), MASSES (kg)

Série 551

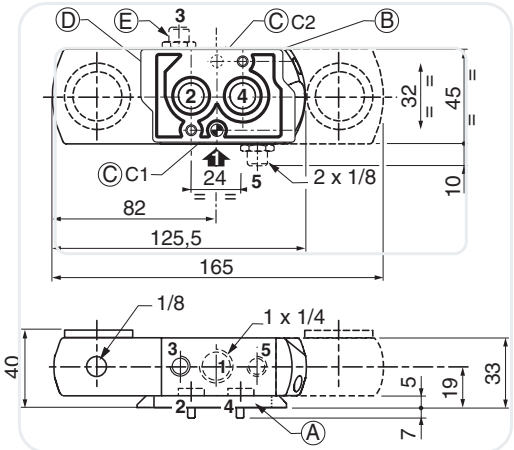

Série 551 (W1, W3)

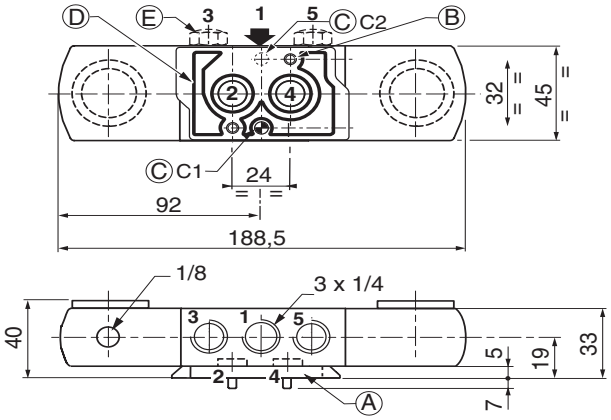

Série 553

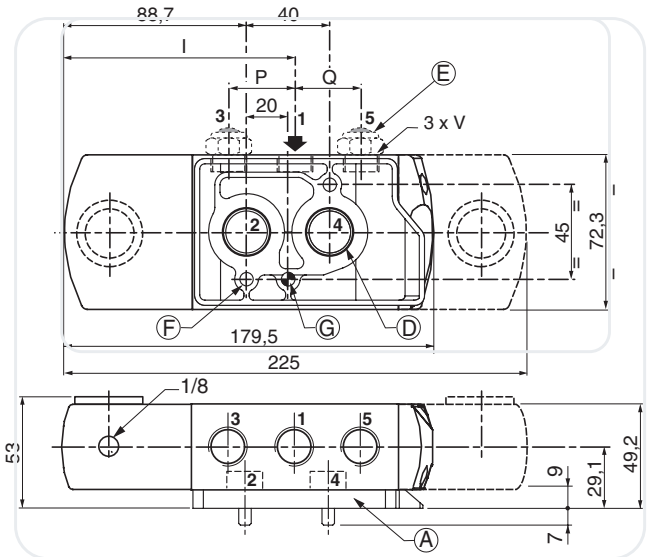

	type	I	P	Q	V
553	01 to 12	112,3	31,6	31,8	1/2

(A) Plaque interface

(B) 2 trous de fixation : Ø 5,3 mm (lamage : Ø 9 mm, profondeur 5 mm)

(C) 1 trou pour détrompeur Ø 5 mm : (Série 551)
- en position C1 : avec plaque fonction 3/2 NF
- en position C2 : avec plaque fonction 5/2

(D) 2 joints toriques fournis

(E) Réducteurs d’échappements G 1/8 (série 551) ou protecteurs adaptables sur les orifices 3 et 5.

(F) 2 trous de fixation : Ø 6,5 mm (lamage : 11 mm, profondeur 6 mm)

(G) 1 trou pour détrompeur Ø 6,5 mm (Series 553). Position identique pour plaque 3/2 NF ou 5/2

80109FR-2018/R01

ENCOMBREMENTS (mm), MASSES (kg)

TYPE 01 :
Surmoulée époxy
SC : CEI 335 / ISO 4400

551B401/B402/B401MO/B402MO/B465/B466/B465MO/B466MO
553A401/A402/A401MO/A402MO/A465/A466/A465MO/A466MO

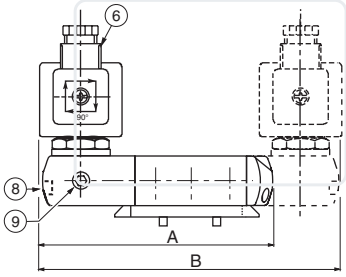

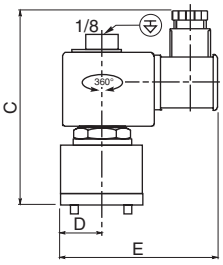

TYPE 02 :
Aluminium, revêtement époxy /
Acier inox, AISI 316L
NF / WSNF : EN/CEI 60079-1, 60079-31

551B401/B402/B401MO/B402MO/B465/B466/B465MO/B466MO
553A401/A402/A401MO/A402MO/A465/A466/A465MO/A466MO

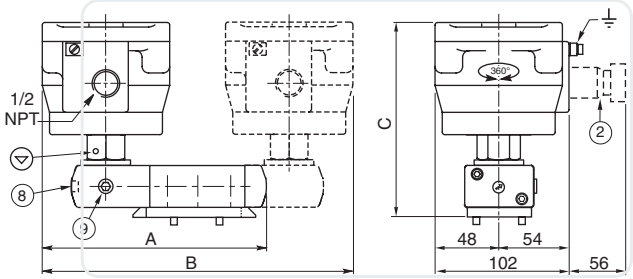

TYPE 04 :
Métallique, revêtement époxy /
Acier inox, AISI 316L
WP / WS : CEI 335
EM / WSEM : EN/CEI 60079-7+18+31

551B401/B402/B401MO/B402MO/B465/B466/B465MO/B466MO
553A401/A402/A401MO/A402MO/A465/A466/A465MO/A466MO

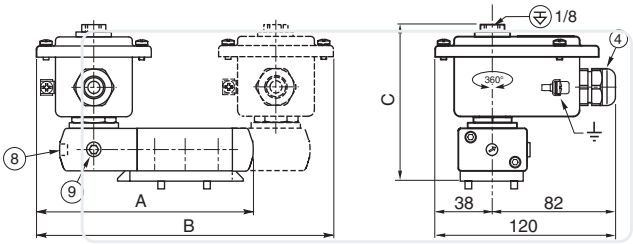

TYPE 05 :
Encapsulage époxy
PV : EN/CEI 60079-18

551B401/B402/B401MO/B402MO/B465/B466/B465MO/B466MO
553A401/A402/A401MO/A402MO/A465/A466/A465MO/A466MO

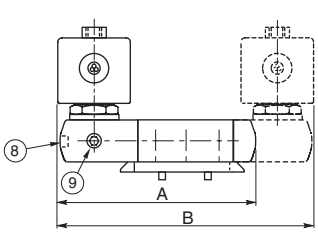

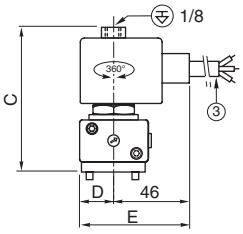

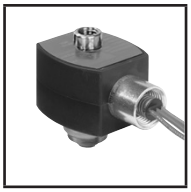

TYPE 06 :
Encapsulage époxy
EF : NEMA type 7, 9 / ICS-6 ANSI

551H401/H402/H401MO/H402MO/H465/H466/H465MO/H466MO
553G401/G402/G401MO/G402MO/G465/G466/G465MO/G466MO

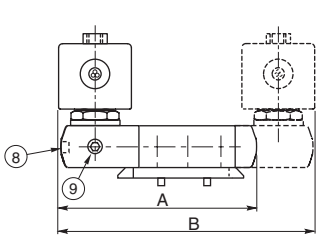

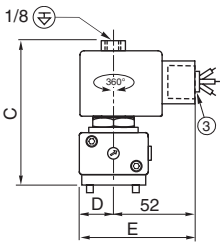

80109FR-2018/R01

ENCOMBREMENTS (mm), MASSES (kg)

TYPE 07 :
Surmoulée époxy
SC : CEI 335 / ISO 4400

551B301/B302/B301MO/B302MO/B365/B366/B365MO/B366MO
553A301/A302/A301MO/A302MO/A365/A366/A365MO/A366MO

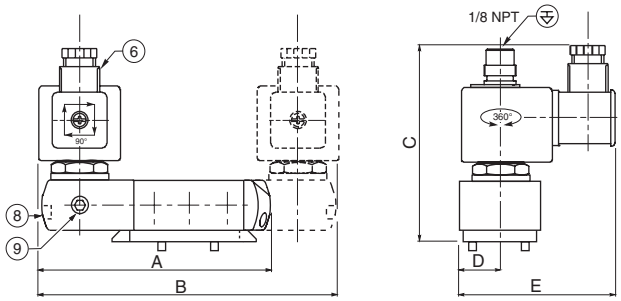

TYPE 08 :
Aluminium, revêtement époxy /
Acier inox, AISI 316L
NF / WSNF : EN/CEI 60079-1, 60079-31

551B301/B302/B301MO/B302MO/B365/B366/B365MO/B366MO
553A301/A302/A301MO/A302MO/A365/A366/A365MO/A366MO

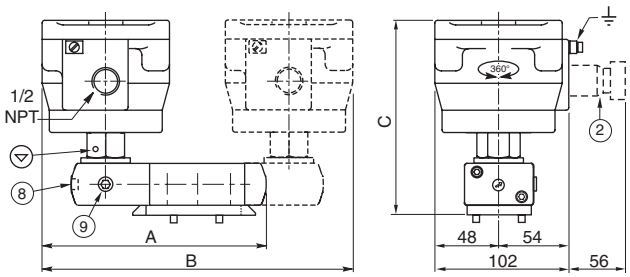

TYPE 09 :
Métallique, revêtement époxy / Acier inox, AISI 316L
WP / WS : CEI 335
EM / WSEM : EN/CEI 60079-7+18+31

551B301/B302/B301MO/B302MO/B365/B366/B365MO/B366MO
553A301/A302/A301MO/A302MO/A365/A366/A365MO/A366MO

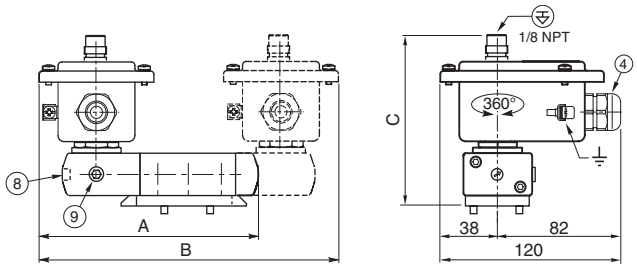

TYPE 10 :
Encapsulage époxy
PV : EN/CEI 60079-18

551B301/B302/B301MO/B302MO/B365/B366/B365MO/B366MO
553A301/A302/A301MO/A302MO/A365/A366/A365MO/A366MO

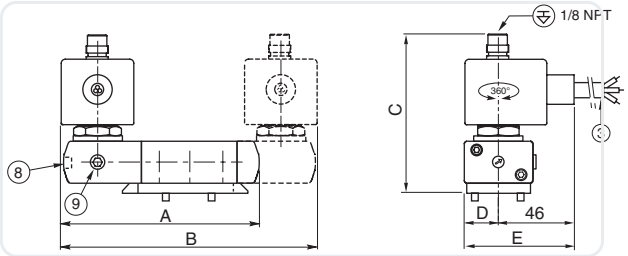

TYPE 11 :
Encapsulage époxy
EF : NEMA type 7, 9 / ICS-6 ANSI

551H301/H302/H301MO/H302MO/H365/H366/H365MO/H366MO
553G301/G302/G301MO/G302MO/G365/G366/G365MO/G366MO

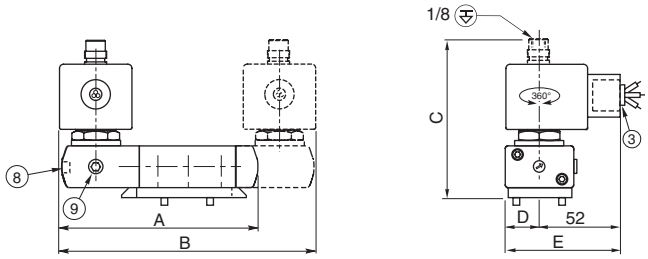

80109FR-2018/R01

ENCOMBREMENTS (mm), MASSES

TYPE 13 :
Aluminium peinture noire cataphorèse /
Acier inox, AISI 316L
LPKF/WSLPKF : EN/CEI 60079-1, 60079-31

TYPE 14 :
Aluminium peinture noire cataphorèse /
Acier inox, AISI 316L
LI / WSLI : EN/CEI 60079-11, 60079-31

551B301/B302/B301MO/B302MO/B365/B366/B365MO/B366MO
553A301/A302/A301MO/A302MO/A365/A366/A365MO/A366MO

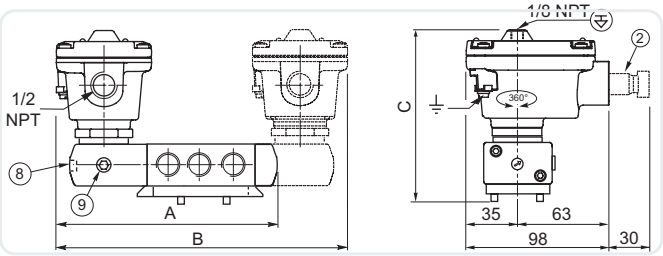

551B301/B302/B301MO/B302MO/B365/B366/B365MO/B366MO
553A301/A302/A301MO/A302MO/A365/A366/A365MO/A366MO

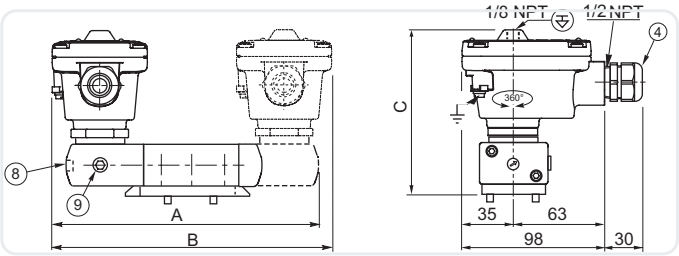

- (2) Presse-étoupe certifié Ex d (sur demande)
- (3) Câble 3 conducteurs, longueur 2 m
- (4) Presse-étoupe pour câble non armé de Ø de gaine de 7 à 12 mm
- (6) Connecteur orientable 90° x 90° (câble ø 6 - 10 mm)
- (8) Commande manuelle, suffixe MO
- (9) Alimentation externe du pilotage : 1/8
- Echappement du pilotage raccordable
- Echappement du pilotage non raccordable

type	préfixe/option	puissance	A		B			C		D		E		masse (1)			
														monostable		5/2 bistable - 5/3	
			551	553	551	551 (W1-W3)	553	551	553	551	553	551	553	551	553	551	553
01	SC	BP	125	179,5	174	198,5	225	107,7	121,2	22,5	36,15	86,5	100,2	0,86	1,66	1,37	2,22
02	NF / WSNF	BP	152	224,3	218	241,5	314,6	146,8	160,3	-	-	-	-	1,90	2,70	3,45	4,36
04	WP / WS	BP	142	196,2	198	221,5	258,3	108	121,5	-	-	-	-	0,89	1,67	1,43	2,24
04	(WS)EM	BP	142	196,2	198	221,5	258,3	108	121,5	-	-	-	-	0,89	1,67	1,43	2,24
05	PV	BP	126	179,5	166	189,5	225	93	106,5	22,5	36,15	67,5	81,2	0,87	1,67	1,39	2,23
06	EF	BP	126,5	183	167	190,5	232	90,5	104	22,5	36,15	74,5	88,2	0,88	1,67	1,40	2,24
07	SC	LP	126,5	180,5	167	190,5	227	106,5	120	22,5	36,15	87,5	101,2	0,86	1,87	1,61	2,43
08	NF / WSNF	LP	152	224,3	218	241,5	314,6	146,8	160,3	-	-	-	-	1,90	2,70	3,45	4,36
09	WP/WS/(WS)EM	LP	142	196,2	198	221,5	258,3	107,2	120,7	-	-	-	-	1,10	1,88	1,43	2,45
10	PV	LP	126	179,5	166	189,5	225	105,5	119	22,5	36,15	67,5	81,2	1,08	1,88	1,60	2,44
11	EF	LP	126,5	183	167	190,5	232	105,5	119	22,5	36,15	74,5	88,2	1,07	1,88	1,59	2,45
13	LPKF	LP	135	191,5	186	152,5	249	118	131,5	-	-	-	-	1,00	2,07	1,65	2,52
13	WSLPKF	LP	135	191,5	186	152,5	249	118	131,5	-	-	-	-	1,61	3,08	2,85	3,59
14	LI	LP	135	191,5	186	152,5	249	118	131,5	-	-	-	-	1,01	2,08	1,66	2,53
14	WSLI	LP	135	191,5	186	152,5	249	118	131,5	-	-	-	-	1,62	2,79	2,86	3,73

(1) Bobine et connecteur compris.

ACCESSOIRES

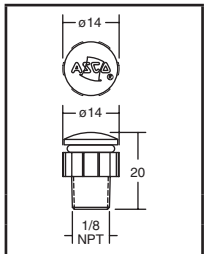

protecteur d'échappement
Réf. pochette
276405-001

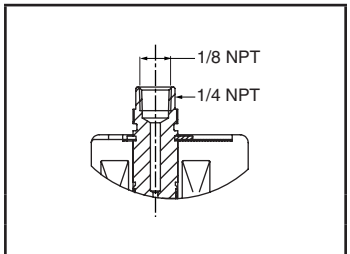

échappement supérieur pilotage
version faible puissance
(pilote interface ASCO)

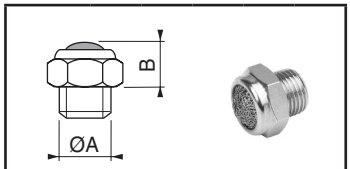

ØA	M5	1/8	1/4	3/8	1/2
B	4,5	10	11	11	14

protecteur d'échappement
(acier inox)

Délais, spécifications et dimensions peuvent être modifiés sans préavis. Tous droits réservés.
80109FR-2018/R01

ADL APPENDAGES

TETE MAGNETIQUE

pour atmosphères explosibles
encapsulage, II 2G Ex **mb** IIC T5..T3 Gb /
II 2D Ex **mb** IIIC T100°C..T200°C Db IP67
bobine surmoulée à sortie par câble

Série
PV

PRESENTATION

- *Tête magnétique antidéflagrante, destinée à être utilisée en atmosphères explosibles, examen CE de type selon Directive ATEX 2014/34/UE*
  *N° de l'attestation UE de type : **BAS 98 ATEX 2168 X***
  *N° Certificat de conformité IECEx : **IECEx SIR 06.109X***
- *Le respect des exigences essentielles en ce qui concerne la sécurité et la santé est assuré par la conformité aux normes internationales et européennes EN-CEI 60079-0 et EN-CEI 60079-18*
- *Raccordement par câble noyé de longueur 2 m*
- *Degré de protection IP67*
- *Tête magnétique associable à une gamme étendue d'électrovannes et d'électrodistributeurs*

CONSTRUCTION

Boîtier tête magnétique	Encapsulage époxy
Tube-culasse	Acier inox
Noyau mobile	Acier inox
Bague de déphasage	Cuivre ou argent
Plaque signalétique	Polyester
Mode de protection	IECEx / Ex II 2G Ex mb IIC T5..T3 Gb IECEx / Ex II 2D Ex mb IIIC 100°C ..200°C Db IP67

CARACTERISTIQUES ELECTRIQUES

Tensions standard	CC (=) : 24V - 48V
(Autres tensions et 60 Hz sur demande)	CA (~) : 24V - 48V - 115V - 230V / 50 Hz

CLASSIFICATION PAR TEMPERATURE

Bobines CA (~)

Pn (watt)	taille bobine EM5	EMXX			ambiante maxi °C (1) température de surface T6 85°C	T5 100°C	T4 135°C	T3 200°C
classe d'isolation F (155°C) 100% E.D.								
2,5	●				-	-	60	65
4,0 (2)	●				-	-	60	65
4,05		●			-	-	-	65
6,3 (3)	●				-	-	-	65
10,5		●			-	-	-	65
classe d'isolation F (155°C) 10% E.D.								
10,0	●				-	-	-	65

Bobines CC (=)

Pn (watt)	taille bobine EM5	EMXX			ambiante maxi °C (1) température de surface T6 85°C	T5 100°C	T4 135°C	T3 200°C
classe d'isolation F (155°C) 100% E.D.								
1,7		●			65	-	-	-
3,0 (4)	●				-	40	60	60
6,9 (5)	●				-	-	-	40
11,2		●			-	-	65	70
19,7		●			-	-	40	70
classe d'isolation F (155°C) 10% E.D.								
15,0	●				-	-	-	40
22,0	●				-	-	-	40

Vérifier que la puissance soit compatible avec le produit sélectionné.

(1) **Température ambiante minimum : -40°C.** Cette température peut-être limitée par la plage de température de fonctionnement de la vanne ou du distributeur.
(2) CA séries 189 - 189 banjo - 256/356 (1/8-1/4) - 551 pilote intégré - 238 (3/8 à 1)
(3) CA séries 552/553
(4) CC séries 189 - 189 banjo - 551 pilote intégré
(5) CC séries 552 - 553 - 256/356 1/8-1/4 - 238 (3/8 à 1)

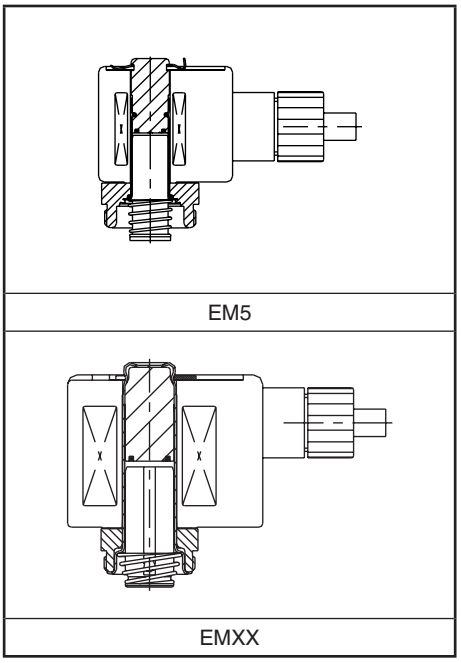

RACCORDEMENT

- La bobine s'oriente sur 360° pour ajuster la position du câble

COMMANDE EXCEPTIONS

- **PV** + 18901... , pour séries : 189 - 189 banjo

Exemple :	**PV**	18901001	230V/50 Hz
	PV	18901010	24V/CC
	PV	18901032	230V/50 Hz
	PV	18901047	24V/CC

- **PV** + no. TPL 20787 , pour séries : 551 pilote intégré - 238 (membrane non attelée, 3/8 à 1, codes avec les lettres ....D... incluses) - 256/356 1/8

Exemple :	**PVX**	G551A005	24V/CC	**20787**
	PVX	G551A006	48V/CC	**20787**
	PVX	G551A017	24V/50 Hz	**20787**
	PVX	G551A018	48V/50 Hz	**20787**
	PVX	G551A001	115V/50 Hz	**20787**
	PVX	E238D001	230V/50 Hz	**20787**
	PVX	E238D008	24V/CC	**20787**
	PVX	G256A002VMS	24V/CC	**20787**
	PVX	G356A002VMS	230V/50 Hz	**20787**

COMMANDE
(Voir Commande Exceptions)

Les électrovannes équipées de cette tête magnétique antidéflagrante seront identifiées en faisant précéder leur code du préfixe PV.

Exemple : **PV** E 210D095 230V/50 Hz

tête magnétique — taraudage orifice — code de base — tension

Les électrovannes équipées de cette tête magnétique antidéflagrante seront identifiées par l'interface électrique A7 dans le Code produit sur 15-digit.

CODE PRODUIT SUR 15-DIGIT

E 262 K 232 **A7** V00 H1

- E — Raccordement taraudé
- 262 — Série produit
- K — Lettre de révision
- 232 — Versions d'électrovannes
- **A7** — **Interface électrique** **A7** = PV
- V00 — Options
- H1 — Tension - classe

0133FR-2017/R01
pécifications et dimensions peuvent être modifiées sans préavis. Tous droits réservés.

EXEMPLES DE COMMANDES :

CODE PRODUIT SUR 15-DIGIT

E 262 K 232 **A7** V00 F8
E 262 K 232 **A7** V00 H9

- Raccordement taraudé
- Série produit
- Lettre de révision
- Versions d'électrovannes
- Interface électrique
- Options
- Tension - classe

ENCOMBREMENTS (mm), MASSES

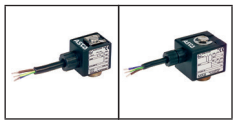

TYPE PV

Têtes préfixe "PV" / Interface électrique A7
Revêtement époxy
EN-CEI 60079-18
II 2G Ex mb IIC Gb - II 2D Ex mb IIIC Db IP67

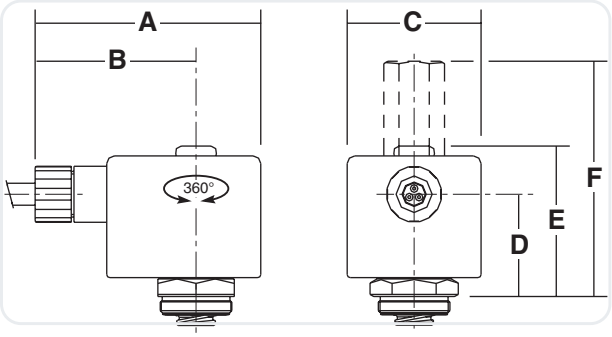

taille	A	B	C	D	E	F	masse (1)
EM5	60	45	29	21	38,5	66	0,113
EMXX	75	53,5	44,5	33,6	49,4	77,3	0,348

0133FR-2017/R01
pécifications et dimensions peuvent être modifiées sans préavis. Tous droits réservés.