Thermo-elektrische activeringsinrichting voor brandkleppen in ventilatie- en airconditioningsinstallaties

- Nominale spanning AC/DC 24 V
- Aanspreektemperatuurkanaal 72 °C
- Kanaalsondelengte 90 mm
- Getest conform ISO 10294-4

De afbeelding kan van het product afwijken

Technische gegevens

Elektrische gegevens	Nominale spanning	AC/DC 24 V
	Nominale spanningsfrequentie	50/60 Hz
	Nominale stroom	1 A
	AC/DC-doorvoerweerstand	<1 Ω
	Aansluiting voeding	Kabel 1 m, 2x 0.75 mm², Betaflam-kabel hittebestendig tot maximaal 145 °C
Functionele gegevens	Sondelengte	90 mm
Veiligheidsgegevens	Temperatuurzekering aanspreektemperatuur	Kanaalbinnentemperatuur 72 °C (kleur zwart) Kanaalbuitentemperatuur 72°C
	Beschermingsklasse IEC/EN	III, Veiligheidslaagspanning (SELV, Safety Extra-Low Voltage)
	Beschermingsgraad IEC/EN	IP54
	EMC	CE overeenkomstig 2014/30/EU
	Laagspanningsrichtlijn	CE overeenkomstig 2014/35/EU
	Hygiënetest	Conform VDI 6022 deel 1
	Stootspanning dimensionering voeding	0.8 kV
	Vervuilingsgraad	3
	Omgevingsvochtigheid	Max. 95% relatieve vochtigheid, niet condenserend
	Omgevingstemperatuur	-30...55°C [-22...131°F]
	Opslagtemperatuur	-40...55°C [-40...131°F]
	Onderhoud	onderhoudsvrij
Gewicht	Gewicht	0.090 kg

Veiligheidsaanwijzingen

- Het apparaat mag niet worden gebruikt buiten het gespecificeerde toepassingsgebied, met name niet in vliegtuigen of andere luchttransportmiddelen.
- Kabels mogen niet van het apparaat worden verwijderd.
- Het apparaat mag alleen worden geopend bij de fabrikant. Het bevat geen onderdelen die door de gebruiker kunnen worden vervangen of gerepareerd.
- Het apparaat bevat elektrische en elektronische componenten en mag niet worden weggegooid als huishoudelijk afval. Alle lokale voorschriften en vereisten moeten worden gerespecteerd.

Productkenmerken

Bedrijfsmodus

De thermo-elektrische activeringsinrichting voldoet aan de specifieke vereisten van de norm ISO 10294-4. Als de omgevingstemperatuur van 72°C wordt overschreden, zal de kanaalbuitentemperatuurzekering reageren. Als de kanaalbinnentemperatuur van 72°C wordt overschreden, reageert de kanaalbinnentemperatuurzekering. Als een van de temperatuurzekeringen reageert, wordt de voedingsspanning permanent en onomkeerbaar onderbroken.

De temperatuurzekering voor de omgevingstemperatuur beschermt de aandrijving tegen oververhitting en kan niet worden vervangen. De aandrijving moet worden vervangen wanneer de kanaalbuitentemperatuurzekering wordt geactiveerd. De temperatuurzekering voor de kanaalbinnentemperatuur kan worden vervangen, zie deel "Toebehoren".

De werking van het systeem (onderbreking van de voedingsspanning) kan worden gecontroleerd door op de testknop te drukken.

Eenvoudige directe montage

De montage wordt uitgevoerd met de vooraf gemonteerde, zelfborende parkerschroeven.

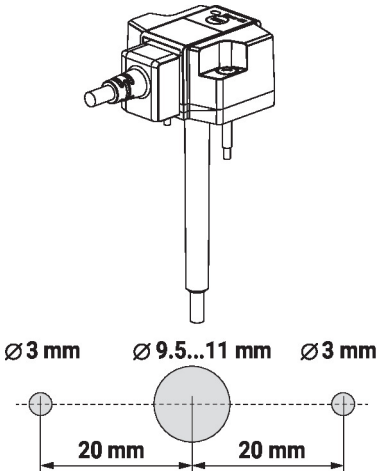

Temperatuurzekering aanspreektemperatuur

De reactietemperatuur voor de kanaalbinnentemperatuurzekering bedraagt 72°C (fabrieksinstelling). Optioneel kunnen 95 °C, 120 °C en 140 °C ook worden gebruikt. Zie deel "Toebehoren".

De reactietemperatuur wordt gesignaleerd door de kleur van het materiaal van de kanaalsonde en staat ook vermeld op het productlabel:

Zwart (BK) = 72 °C (standaard)

Grijs (GY) = 95 °C (als optie met ZBAT95)

Oranje (OG) = 120 °C (als optie met ZBAT120)

Rood (RD) = 140 °C (als optie met ZBAT140)

De reactietemperatuur voor de kanaalbuitentemperatuurzekering (omgevingstemperatuur) is vastgelegd op 72 °C en kan niet worden gewijzigd.

Sondelengte

De standaardlengte van de kanaalsonde is 65 mm. Een lengte van 90 mm is ook verkrijgbaar als optie. Deze optie is gemarkeerd met "/9" in de productnaam. Zie deel "Toebehoren".

Meegeleverde onderdelen

Schroeven

Toebehoren

Elektrische toebehoren

Omschrijving	Soort
Blind deksel voor BAT (zonder temperatuurzekering voor kanaalbinnentemperatuur)	ZBAT0
Reserve-activeringselement voor BAT, Kanaalbinnentemperatuur 72 °C (kleur zwart), Sondelengte 65 mm	ZBAT72
Reserve-activeringselement voor BAT, Kanaalbinnentemperatuur 72 °C (kleur zwart), Sondelengte 90 mm	ZBAT72/9

Toebehoren

Omschrijving	Soort
Reserve-activeringselement voor BAT, Kanaalbinnentemperatuur 95 °C (kleur grijs), Sondelengte 65 mm	ZBAT95
Reserve-activeringselement voor BAT, Kanaalbinnentemperatuur 95 °C (kleur grijs), Sondelengte 90 mm	ZBAT95/9
Reserve-activeringselement voor BAT, Kanaalbinnentemperatuur 120 °C (kleur oranje), Sondelengte 65 mm	ZBAT120
Reserve-activeringselement voor BAT, Kanaalbinnentemperatuur 140 °C (kleur rood), Sondelengte 65 mm	ZBAT140

Elektrische installatie

Voeding vanaf de veiligheidstransformator.

Draadkleuren:
Tf1 = Temperatuurzekering voor kanaalbuitentemperatuur
Tf2 = Temperatuurzekering voor kanaalbinnentemperatuur (vervangbaar)

Aansluitschema's

AC/DC 24 V

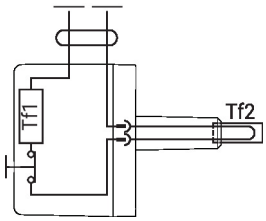
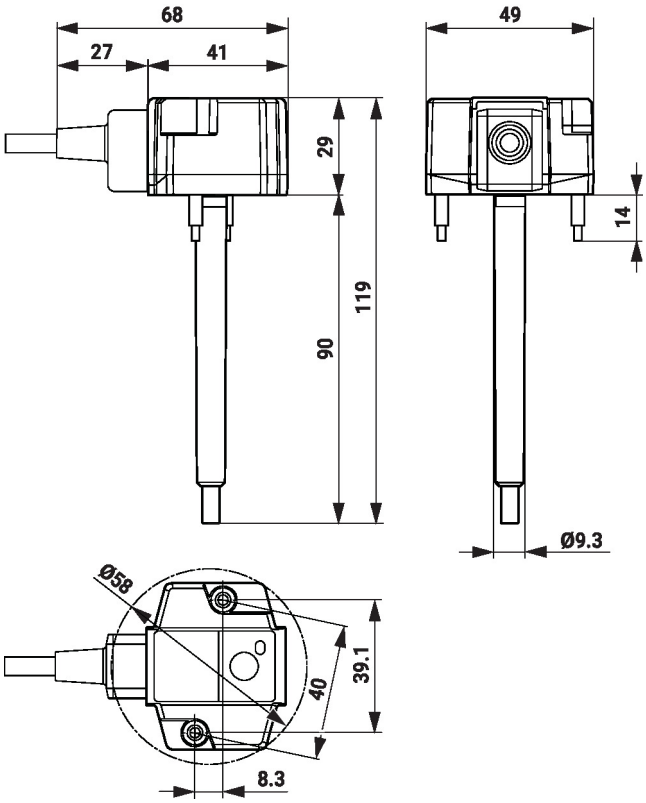
Afmetingen