**Modulerende klepaandrijving voor het instellen van kleppen in technische gebouwinstallaties**

- Luchtklepgrootte tot max. ca. 0.4 m²
- Draaimoment van motor 2 Nm
- Nominale spanning AC/DC 24 V
- Aansturing modulerend 2...10 V
- Standterugkoppeling 2...10 V
- Asverbinding Vormsluiting 8x8 mm
- met aansluitklemmen

De afbeelding kan van het product afwijken

## Technische gegevens

| | | |
|---|---|---|
| **Elektrische gegevens** | Nominale spanning | AC/DC 24 V |
| | Nominale spanningsfrequentie | 50/60 Hz |
| | Functiebereik | AC 19.2...28.8 V / DC 19.2...28.8 V |
| | Verbruik in bedrijf | 1 W |
| | Verbruik in rust | 0.5 W |
| | Verbruik dimensionering | 1.5 VA |
| | Aansluiting voeding / regeling | Aansluitklemmen 1.5 mm² Cu-draad of 1.0 mm² Cu-aders (4-aderig) |
| | Parallelbedrijf | Ja (houd rekening met de vermogensgegevens) |
| **Functionele gegevens** | Draaimoment van motor | 2 Nm |
| | Werkbereik Y | 2...10 V |
| | Ingangsimpedantie | 100 kΩ |
| | Standterugmelding U | 2...10 V |
| | Opmerking standterugmelding U | Max. 1 mA |
| | Positienauwkeurigheid | ±5% |
| | Bewegingsrichting van motor | rechtsdraaiend (cw) |
| | Opmerking bewegingsrichting | Y = 0 V: rechteraanslag, stand 0 |
| | Handverstelling | met magneet |
| | Draaihoek | 95°, vaste instelling |
| | Motorlooptijd | 75 s / 90° |
| | Geluidsniveau, motor | 35 dB(A) |
| | Asverbinding | Vormsluiting 8x8 mm |
| | Standaanwijzing | Mechanisch, inplugbaar (met geïntegreerde magneet voor ontkoppeling overbrenging) |
| **Veiligheidsgegevens** | Beschermingsklasse IEC/EN | III, Veiligheidslaagspanning (SELV, Safety Extra-Low Voltage) |
| | Voedingsbron UL | Class 2 Supply |
| | Beschermingsgraad IEC/EN | IP20 |
| | Beschermingsgraad NEMA/UL | NEMA 1 |
| | Behuizing | UL Enclosure Type 1 |
| | EMC | CE overeenkomstig 2014/30/EU |
| | IEC/EN-certificering | IEC/EN 60730-1 and IEC/EN 60730-2-14 |
| | UL Approval | cULus overeenkomstig UL60730-1A, UL60730-2-14 en CAN/CSA E60730-1<br>De UL-markering op de aandrijving is afhankelijk van de productielocatie, de inrichting voldoet echter in ieder geval aan de UL-norm |

## Technische gegevens

| | | |
|---|---|---|
| **Veiligheidsgegevens** | Hygiënetest | Conform VDI 6022 deel 1 |
| | Type actie | Type 1 |
| | Stootspanningstoevoer dimensionering / regeling | 0.8 kV |
| | Vervuilingsgraad | 2 |
| | Omgevingsvochtigheid | Max. 95% relatieve vochtigheid, niet condenserend |
| | Omgevingstemperatuur | -30...50°C [-22...122°F] |
| | Opslagtemperatuur | -40...80°C [-40...176°F] |
| | Onderhoud | onderhoudsvrij |
| **Gewicht** | Gewicht | 0.18 kg |

## Veiligheidsaanwijzingen

- Dit apparaat is ontworpen voor gebruik in stationaire verwarmings-, ventilatie- en airconditioningsinstallaties en mag niet worden gebruikt buiten het gespecificeerde toepassingsgebied, met name in vliegtuigen of andere luchttransportmiddelen.
- Buitentoepassing: alleen mogelijk als er geen (zee)water, sneeuw, ijs, zonlicht of agressieve gassen direct inwerken op de aandrijving en als ervoor wordt gezorgd dat de omgevingsvoorwaarden te allen tijde binnen de grenswaarden blijven die in het datablad zijn gespecificeerd.
- Alleen erkende specialisten mogen de installatie uitvoeren. Tijdens de installatie moeten alle toepasselijke wettelijke of institutionele installatievoorschriften worden nageleefd.
- De mechanische aanslagen voor het begrenzen van de draaihoek mogen alleen worden verwijderd voor verstelling. Deze moeten steeds gemonteerd zijn tijdens bedrijf.
- Het apparaat mag alleen worden geopend bij de fabrikant. Het bevat geen onderdelen die door de gebruiker kunnen worden vervangen of gerepareerd.
- Om het vereiste draaimoment te berekenen, moeten de specificaties van de klepfabrikanten over de dwarsdoorsnede, het ontwerp, de inbouwsituatie en de ventilatievoorwaarden worden opgevolgd.
- Het apparaat bevat elektrische en elektronische componenten en mag niet worden weggegooid als huishoudelijk afval. Alle lokale voorschriften en vereisten moeten worden gerespecteerd.

## Productkenmerken

**Bedrijfsmodus**
De aandrijving wordt bestuurd met een standaard aanstuursignaal van DC 0...10 V (werkbereik in acht nemen) en gaat naar de positie gedefinieerd door het aanstuursignaal. De meetspanning U dient voor de elektrische weergave van de kleppositie 0...100% en als aanstuursignaal voor andere aandrijvingen.

**Eenvoudige directe montage**
De aandrijving met de holle as wordt op een vormsluitende manier direct op de klepas gemonteerd en vervolgens met de verdraaibeveiligingsclip vastgezet om draaien van de aandrijving te voorkomen.
De verdraaibeveiligingsclip Z-ARCM behoort tot de leveringsomvang.

**Handverstelling**
Handbediening met magneet mogelijk (de overbrenging wordt ontkoppeld zolang de magneet aan het magneetsymbool kleeft). De magneet voor ontkoppeling van de overbrenging is geïntegreerd in de standaanwijzing.

**Instelbare draaihoek**
Instelbare draaihoek met mechanische aanslagen.

**Hoge functieveiligheid**
De aandrijving is overbelastingsveilig, vereist geen eindschakelaars en stopt automatisch wanneer de aanslag wordt bereikt.

**Verborgen synchronisatie**
Als de aandrijving naar de onderste aanslag gaat tijdens het bedrijf, wordt een synchronisatie van het aanstuursignaal bij DC 2 V uitgevoerd. Dit garandeert dat het signaalbereik ook overeenkomt met het effectieve werkbereik tijdens het bedrijf. De onderste aanslag wordt actief benaderd zodra het aanstuursignaal <DC 2.1 V is. De aandrijving gaat naar de nieuwe gespecificeerde positie zodra het aanstuursignaal weer >DC 2,3 V is.

## Toebehoren

| Mechanische toebehoren | Omschrijving | Soort |
|---|---|---|
| | Verdraaibeveiligingsclip, Multiverpakking 20 stuks | Z-ARCM |
| | Magneet voor ontkoppeling overbrenging, Multiverpakking 20 stuks | Z-MA |
| | Standaanwijzer, Multiverpakking 20 stuks | Z-PICM |
| | Aanslagclip, Multiverpakking 20 stuks | Z-ESCM |

## Elektrische installatie

**Voeding vanaf de veiligheidstransformator.**

**Parallelaansluiting van andere aandrijvingen mogelijk. Houd rekening met de vermogensgegevens.**

AC/DC 24 V, modulerend

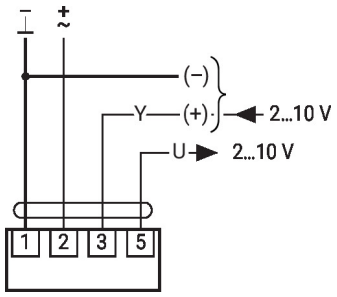


| 1 | 2 | 3 | |
|---|---|---|---|
| | | 2 V | |
| | | 10 V | |

## Afmetingen

**Aslengte**

| | |
|---|---|
| L | Min. 25 |
| | - |

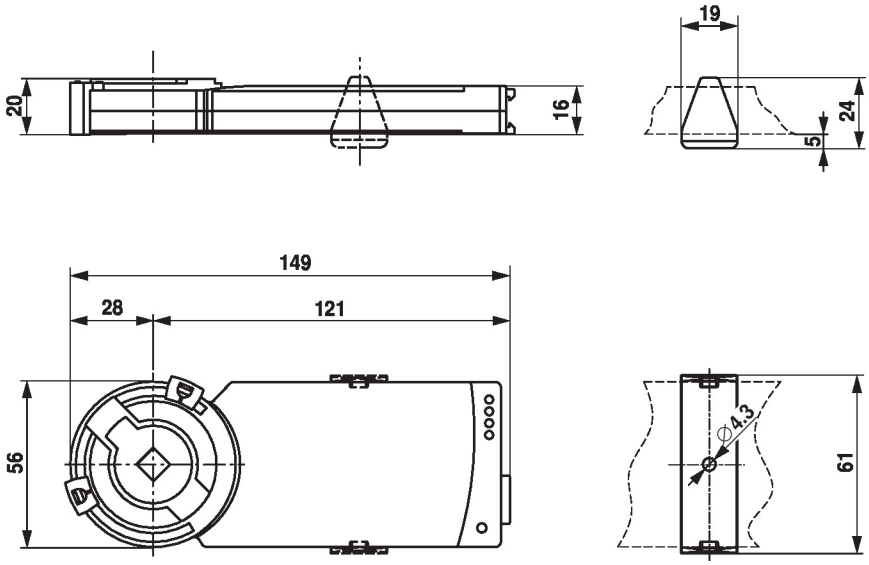


1) Universele montagebeugel, toebehoren onderdeel Z-ARCM
2) Standaanwijzing met geïntegreerde magneet voor ontkoppeling overbrenging, toebehoren onderdeel Z-PCIM