Roterende aandrijving met veiligheidsfunctie voor het instellen van kleppen in technische gebouwinstallaties

- Luchtklepgrootte tot max. ca. 6 m²
- Draaimoment van motor 30 Nm
- Nominale spanning AC/DC 24 V
- Aansturing open/dicht
- Met 2 geïntegreerde hulpschakelaars

De afbeelding kan van het product afwijken

Technische gegevens

Elektrische gegevens	Nominale spanning	AC/DC 24 V
	Nominale spanningsfrequentie	50/60 Hz
	Functiebereik	AC 19.2...28.8 V / DC 21.6...28.8 V
	Verbruik in bedrijf	9.5 W
	Verbruik in rust	4.5 W
	Verbruik dimensionering	16 VA
	Hulpschakelaar	2x SPDT, 1x 10% / 1x 11...100%
	Schakelvermogen van hulpschakelaar	1 mA...3 A (0.5 A inductief), DC 5 V...AC 250 V
	Aansluiting voeding / regeling	Kabel 1 m, 2x 0.75 mm², FRNC (halogeenvrij)
	Aansluiting hulpschakelaar	Kabel 1 m, 6x 0.75 mm², FRNC (halogeenvrij)
	Parallelbedrijf	Ja (houd rekening met de vermogensgegevens)
Functionele gegevens	Draaimoment van motor	30 Nm
	Draaimoment Veiligheidsfunctie	30 Nm
	Bewegingsrichting van motor	selecteerbaar met montage L/R
	Bewegingsrichting veiligheidsfunctie	selecteerbaar met montage L/R
	Handverstelling	met behulp van handslinger en vergrendelschakelaar
	Draaihoek	Max. 95°
	Opmerking draaihoek	instelbaar beginnend bij 33 % in stappen van 5 % (met mechanische aanslag)
	Motorlooptijd	75 s / 90°
	Looptijd veiligheidsfunctie	<20 s @ -20...50°C, <60 s @ -30°C
	Geluidsniveau, motor	56 dB(A)
	Geluidsniveau, veiligheidsfunctie	71 dB(A)
	Asverbinding	Universele klemring 12...26.7 mm
	Standaanwijzing	Mechanisch
	Levensduur	Min. 60'000 veiligheidsposities
Veiligheidsgegevens	Beschermingsklasse IEC/EN	III, Veiligheidslaagspanning (SELV, Safety Extra-Low Voltage)
	Beschermingsklasse hulpschakelaar IEC/EN	II, versterkte isolatie
	Beschermingsgraad IEC/EN	IP54
	EMC	CE overeenkomstig 2014/30/EU
	Laagspanningsrichtlijn	CE overeenkomstig 2014/35/EU
	IEC/EN-certificering	IEC/EN 60730-1 and IEC/EN 60730-2-14
	Hygiënetest	Conform VDI 6022 deel 1
	Type actie	Type 1.AA.B
	Stootspanningstoevoer dimensionering / regeling	0.8 kV

Technische gegevens

Veiligheidsgegevens	Hulpschakelaar stootspanning dimensionering	2.5 kV
	Vervuilingsgraad	3
	Omgevingsvochtigheid	Max. 95% relatieve vochtigheid, niet condenserend
	Omgevingstemperatuur	-30...50°C [-22...122°F]
	Opslagtemperatuur	-40...80°C [-40...176°F]
	Onderhoud	onderhoudsvrij
Gewicht	Gewicht	4.7 kg

Veiligheidsaanwijzingen

- Dit apparaat is ontworpen voor gebruik in stationaire verwarmings-, ventilatie- en airconditioningsinstallaties en mag niet worden gebruikt buiten het gespecificeerde toepassingsgebied, met name in vliegtuigen of andere luchttransportmiddelen.
- Buitentoepassing: alleen mogelijk als er geen (zee)water, sneeuw, ijs, zonlicht of agressieve gassen direct inwerken op de aandrijving en als ervoor wordt gezorgd dat de omgevingsvoorwaarden te allen tijde binnen de grenswaarden blijven die in het datablad zijn gespecificeerd.
- Alleen erkende specialisten mogen de installatie uitvoeren. Tijdens de installatie moeten alle toepasselijke wettelijke of institutionele installatievoorschriften worden nageleefd.
- Het apparaat mag alleen worden geopend bij de fabrikant. Het bevat geen onderdelen die door de gebruiker kunnen worden vervangen of gerepareerd.
- Kabels mogen niet van het apparaat worden verwijderd.
- Om het vereiste draaimoment te berekenen, moeten de specificaties van de klepfabrikanten over de dwarsdoorsnede, het ontwerp, de inbouwsituatie en de ventilatievoorwaarden worden opgevolgd.
- De twee in de aandrijving geïntegreerde schakelaars moeten op netspanning of op veiligheidslaagspanning worden gebruikt. De combinatie netspanning/ veiligheidslaagspanning is niet toegestaan.
- Het apparaat bevat elektrische en elektronische componenten en mag niet worden weggegooid als huishoudelijk afval. Alle lokale voorschriften en vereisten moeten worden gerespecteerd.

Productkenmerken

Bedrijfsmodus
De aandrijving verplaatst de klep naar de bedrijfsstand, terwijl tegelijkertijd de terugbrengveer wordt opgespannen. De klep wordt opnieuw in de veiligheidsstand gebracht door veerenergie wanneer de voedingsspanning wordt onderbroken.

Eenvoudige directe montage
Eenvoudige directe montage op de klepas met een universele klemring, geleverd met een verdraaibeveiliging om draaien van de aandrijving te voorkomen.

As-stabilisator
De klemring van de veerteruggangaandrijving is af fabriek uitgerust met een asstabilisator voor de stabilisatie van de combinatie van klep, klepas en aandrijving.

Deze bestaat uit twee kunststof steunringen en moet op zijn plaats worden gelaten, gedeeltelijk of geheel worden verwijderd, afhankelijk van de inbouwsituatie en de asdiameter.

Handverstelling
Door de handslinger te gebruiken kan de klep handmatig worden bediend en worden vergrendeld met de vergrendelschakelaar in om het even welke positie. Het ontgrendelen wordt handmatig of automatisch uitgevoerd door toepassen van de bedrijfsspanning.

Instelbare draaihoek
Instelbare draaihoek met mechanische aanslagen.

Hoge functieveiligheid
De aandrijving is overbelastingsveilig, vereist geen eindschakelaars en stopt automatisch wanneer de aanslag wordt bereikt.

Flexibele signalering
De aandrijving heeft één hulpschakelaar met een vaste instelling en één instelbare hulpschakelaar. Hiermee kan een draaihoek van 10% of 11...100% worden gesignaleerd.

Toebehoren

Mechanische toebehoren	Omschrijving	Soort
	Aanslagaanwijzer	IND-EFB
	Klemring omkeerbaar, klembereik ø12...26.7 mm	K9-2
	Klephefboom Gleufbreedte 8.2 mm, klembereik ø14...25 mm	KH10
	Aandrijvingshefboom Gleufbreedte 8.2 mm	KH-EFB
	Montageset voor stangbevestiging voor platte en zijdelingse montage	ZG-EFB
	Verdraaibeveiliging 230 mm, Multiverpakking 20 stuks	Z-ARS230
	Handslinger 63 mm	ZKN2-B

Elektrische installatie

Voeding vanaf de veiligheidstransformator.

Parallelaansluiting van andere aandrijvingen mogelijk. Houd rekening met de vermogensgegevens.

Draadkleuren:
1 = zwart
2 = rood
S1 = paars
S2 = rood
S3 = wit
S4 = oranje
S5 = roze
S6 = grijs

AC/DC 24 V, open/dicht

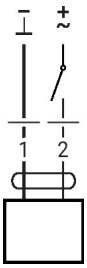

Hulpschakelaar

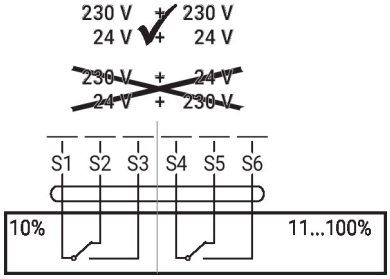

Bedieningsbesturingen en -aanwijzers

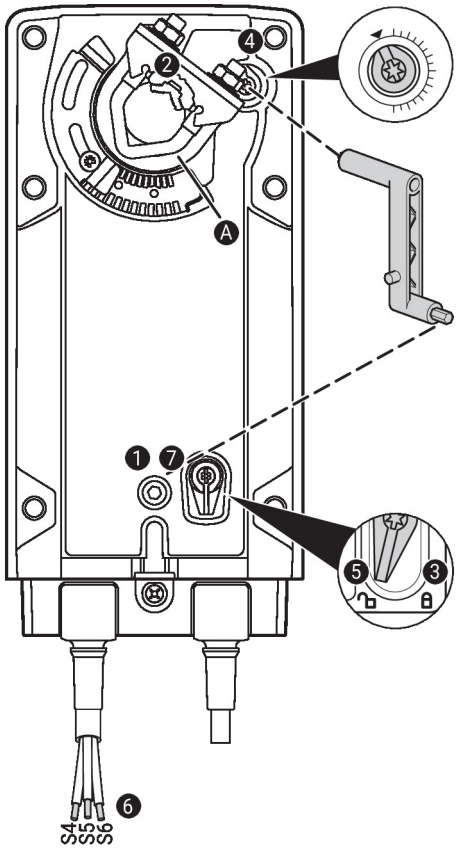

Hulpschakelaarinstellingen

> ⚠ **Opmerking:** voer de instellingen op de aandrijving alleen uit in een spanningsvrije staat.

Voor de instellingen van de hulpschakelaarstand, voer de punten 1 t/m 7 achtereenvolgens uit.

1. **Handverstelling**
   Draai aan de handopwindslinger tot de gewenste schakelstand is ingesteld.
2. **Klemblok**
   Randlijn A geeft de gewenste schakelstand van de aandrijving weer op de schaal.
3. **Het vergrendelmiddel bevestigen**
   Draai de vergrendelschakelaar naar het symbool 'Vergrendeld slot'.
4. **Hulpschakelaar**
   Draai aan de draaiknop tot de groef naar het pijltjessymbool wijst.
5. **Het vergrendelmiddel ontgrendelen**
   Draai de vergrendelschakelaar naar het symbool 'Ontgrendeld slot' of ontgrendel met de handopwindslinger.
6. **Kabel**
   Sluit de continuïteitstester aan op S4 + S5 of op S4 + S6.
7. **Handverstelling**
   Draai aan de handopwindslinger tot de gewenste schakelstand is ingesteld en controleer of de continuïteitsters het schakelpunt weergeeft.

Installatierichtlijnen

⚠ **De as-stabilisator moet desondanks worden gebruikt met installatie van de verdraaibeveiliging aan de andere kant van de klemring en een asdiameter <20 mm.**

As-stabilisator voor montage lange as

In geval van installatie met lange as is het gebruik van de as-stabilisator met asdiameter van

- 12...20 mm noodzakelijk
- 21...26.7 mm niet noodzakelijk en kan deze worden verwijderd

As-stabilisator voor montage korte as

In geval van een installatie met korte as is geen asstabilisator nodig. Deze kan worden verwijderd of, als de aslengte dit toelaat, in de klemring worden gelaten.

Afmetingen

Aslengte

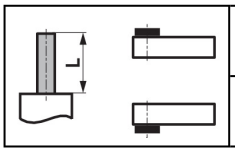	Min. 117
	Min. 20 mm [0.75"]

Klembereik

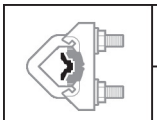	12...22	12...18
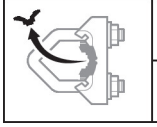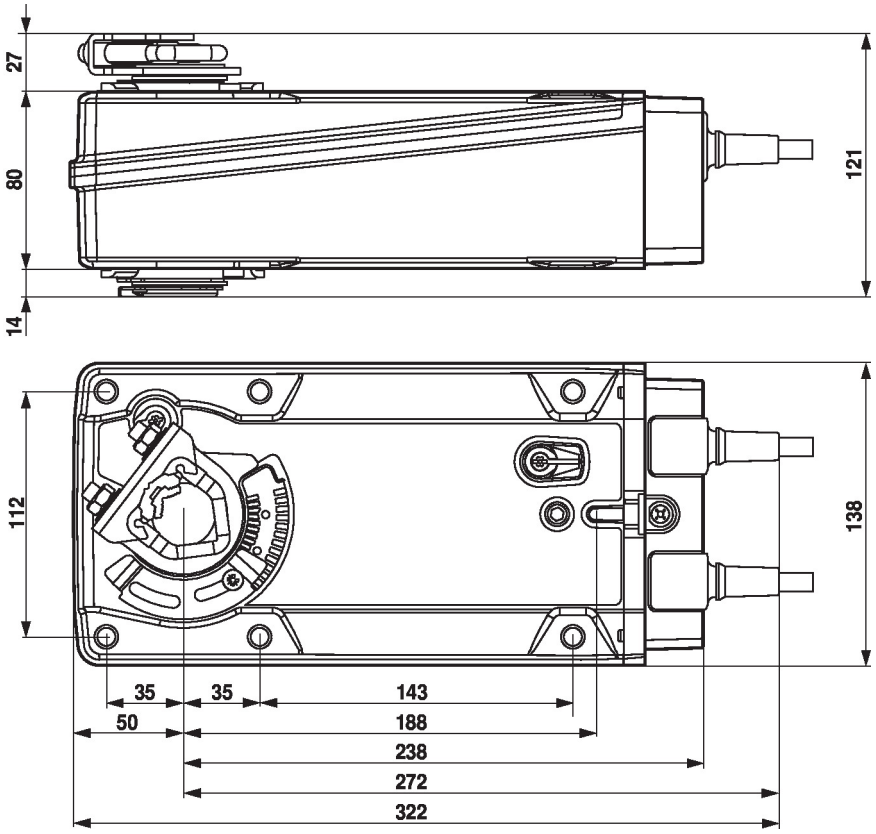	22...26.7	12...18