Regelafsluiteraandrijving voor 2-weg en 3-weg regelafsluiters

- Regelkracht 2500 N
- Nominale spanning AC/DC 24 V
- Aansturing open/dicht, 3-punts
- Slag 40 mm

De afbeelding kan van het product afwijken

## Technische gegevens

| | | |
|---|---|---|
| **Elektrische gegevens** | Nominale spanning | AC/DC 24 V |
| | Nominale spanningsfrequentie | 50/60 Hz |
| | Functiebereik | AC 19.2...28.8 V / DC 21.6...28.8 V |
| | Verbruik in bedrijf | 2.5 W |
| | Verbruik in rust | 0.5 W |
| | Verbruik dimensionering | 4.5 VA |
| | Aansluiting voeding / regeling | Aansluitklemmen met kabel 1 m, 3x 0.75 $mm^2$, Aansluitklem 4 $mm^2$ |
| | Parallelbedrijf | Ja (houd rekening met de vermogensgegevens) |
| **Functionele gegevens** | Motorregelkracht | 2500 N |
| | Handverstelling | met drukknop, vergrendelbaar |
| | Slag | 40 mm |
| | Motorlooptijd | 150 s / 40 mm |
| | Geluidsniveau, motor | 56 dB(A) |
| | Standaanwijzing | Mechanisch, 5...40 mm slag |
| **Veiligheidsgegevens** | Beschermingsklasse IEC/EN | III, Veiligheidslaagspanning (SELV, Safety Extra-Low Voltage) |
| | Voedingsbron UL | Class 2 Supply |
| | Beschermingsgraad IEC/EN | IP54 |
| | Beschermingsgraad NEMA/UL | NEMA 2 |
| | Behuizing | UL Enclosure Type 2 |
| | EMC | CE overeenkomstig 2014/30/EU |
| | IEC/EN-certificering | IEC/EN 60730-1 and IEC/EN 60730-2-14 |
| | UL Approval | cULus overeenkomstig UL60730-1A, UL60730-2-14 en CAN/CSA E60730-1<br>De UL-markering op de aandrijving is afhankelijk van de productielocatie, de inrichting voldoet echter in ieder geval aan de UL-norm |
| | Type actie | Type 1 |
| | Stootspanningstoevoer dimensionering / regeling | 0.8 kV |
| | Vervuilingsgraad | 3 |
| | Omgevingsvochtigheid | Max. 95% relatieve vochtigheid, niet condenserend |
| | Omgevingstemperatuur | 0...50°C [32...122°F] |
| | Opslagtemperatuur | -40...80°C [-40...176°F] |
| | Onderhoud | onderhoudsvrij |

## Technische gegevens

| | | |
|---|---|---|
| **Gewicht** | Gewicht | 3.6 kg |

## Veiligheidsaanwijzingen

- Dit apparaat is ontworpen voor gebruik in stationaire verwarmings-, ventilatie- en airconditioningsinstallaties en mag niet worden gebruikt buiten het gespecificeerde toepassingsgebied, met name in vliegtuigen of andere luchttransportmiddelen.
- Buitentoepassing: alleen mogelijk als geen (zee)water, sneeuw, ijs, zonnestraling of agressieve gassen direct inwerken op de aandrijving en als gegarandeerd is dat de omgevingsvoorwaarden te allen tijde binnen de drempelwaarden van het datablad blijven.
- Alleen erkende specialisten mogen de installatie uitvoeren. Tijdens de installatie moeten alle toepasselijke wettelijke of institutionele installatievoorschriften worden nageleefd.
- De schakelaar voor het wijzigen van de bewegingsrichting en dus het sluitpunt mag enkel door bevoegde specialisten worden versteld. Vooral bij vorstbeschermingsschakelingen is de bewegingsrichting van cruciaal belang.
- Het apparaat mag alleen worden geopend bij de fabrikant. Het bevat geen onderdelen die door de gebruiker kunnen worden vervangen of gerepareerd.
- Het apparaat bevat elektrische en elektronische componenten en mag niet worden weggegooid als huishoudelijk afval. Alle lokale voorschriften en vereisten moeten worden gerespecteerd.

## Productkenmerken

**Eenvoudige directe montage**
Eenvoudige directe montage op de regelafsluiter met vormsluitende holle klemklauwen. De aandrijving kan 360° worden gedraaid op de klephals.

**Handverstelling**
Handslinger mogelijk met drukknop (de overbrenging is losgekoppeld zolang de knop wordt ingedrukt of vergrendeld blijft).

De slag kan worden aangepast in stroomloze toestand met een inbussleutel (5 mm), die bovenaan in de aandrijving wordt gestoken. De spindel schuift uit wanneer de sleutel rechtsom wordt gedraaid.

**Hoge functieveiligheid**
De aandrijving is overbelastingsveilig, vereist geen eindschakelaars en stopt automatisch wanneer de aanslag wordt bereikt.

**Standaanwijzing**
De slag wordt mechanisch op de console aangegeven met aanslagclips. Het slagbereik wordt automatisch aangepast tijdens het bedrijf.

**Basispositie**
Fabrieksinstelling: aandrijvingsspindel wordt ingetrokken.

Wanneer combinaties klep-aandrijving worden verzonden, is de bewegingsrichting ingesteld overeenkomstig het sluitpunt van de klep.

**Instelling bewegingsrichting**
Bij bediening verandert de slagrichtingsschakelaar de bewegingsrichting in normale werking.

**Beperking 3-punts-aansturing**
Er moet worden gezorgd dat de pulserende 3-punts-aansturing stopt wanneer de eindstand wordt bereikt. Dit kan worden bereikt met een extra hulpschakelaar (S2A-H). Als dit niet mogelijk is aan de systeemzijde, moet de multifunctionele 24V-versie van de aandrijving (..V24A-MP-..) worden gebruikt. Deze aandrijving moet worden geconfigureerd als 3-punts-aansturing via Belimo Assistant 2 met de LINK.10

## Toebehoren

**Elektrische toebehoren**

| Omschrijving | Soort |
|---|---|
| Hulpschakelaar 2x SPDT opsteekbaar | S2A-H |

## Elektrische installatie

**Voeding vanaf de veiligheidstransformator.**

**Parallelaansluiting van andere aandrijvingen mogelijk. Houd rekening met de vermogensgegevens.**

**Slagrichting schakelaar fabrieksinstelling: aandrijvingsspindel ingetrokken (▲).**

**Draadkleuren:**
1 = zwart
2 = rood
3 = wit

AC/DC 24 V, open/dicht

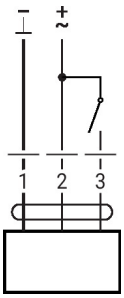


AC/DC 24 V, 3-punts

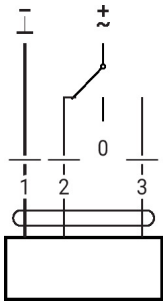


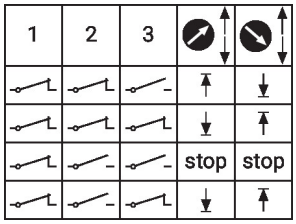


## Overige elektrische installaties

**Functies met basiswaarden (conventionele modus)**

AC/DC 24 V, 3-point with auxiliary switch

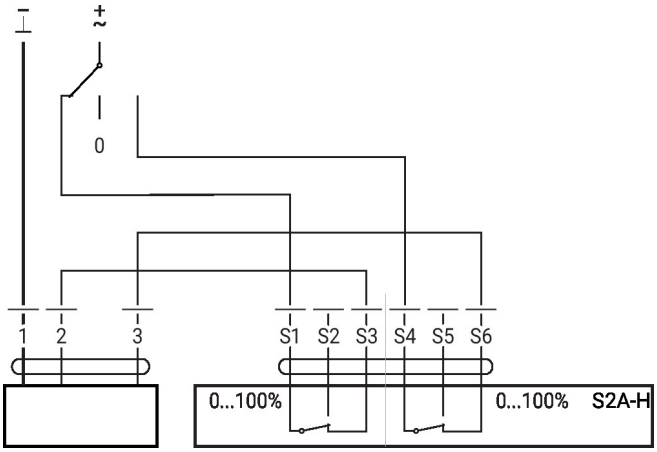

## Bedieningsbesturingen en -aanwijzers

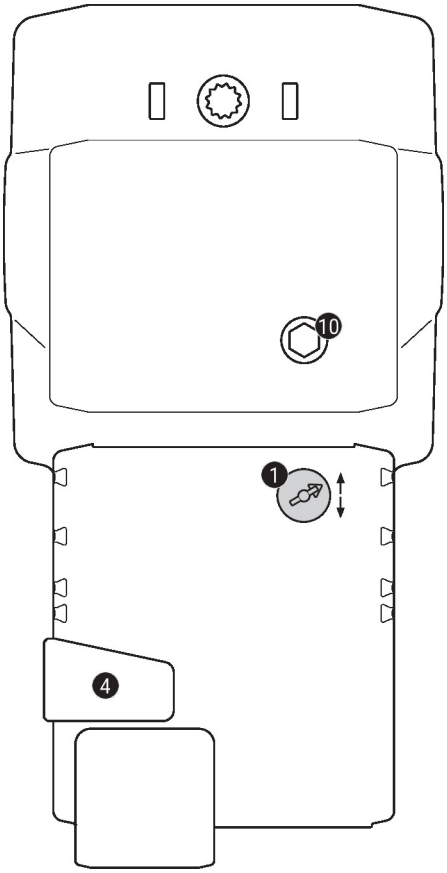


**1 Slagrichtingsschakelaar**

| | |
|---|---|
| Overschakeling: | Slagrichting wijzigt |

**4 Handmatige overnameknop**

| | |
|---|---|
| Knop indrukken: | Overbrenging ontkoppelt, motor stopt, handverstelling mogelijk |
| Knop loslaten: | Overbrenging koppelt, normaal bedrijf |

**10 Handverstelling**

| | |
|---|---|
| Met de wijzers van de klok mee: | Aandrijvingsspindel schuift uit |
| Tegen de wijzers van de klok in: | Aandrijvingsspindel schuift in |

## Afmetingen

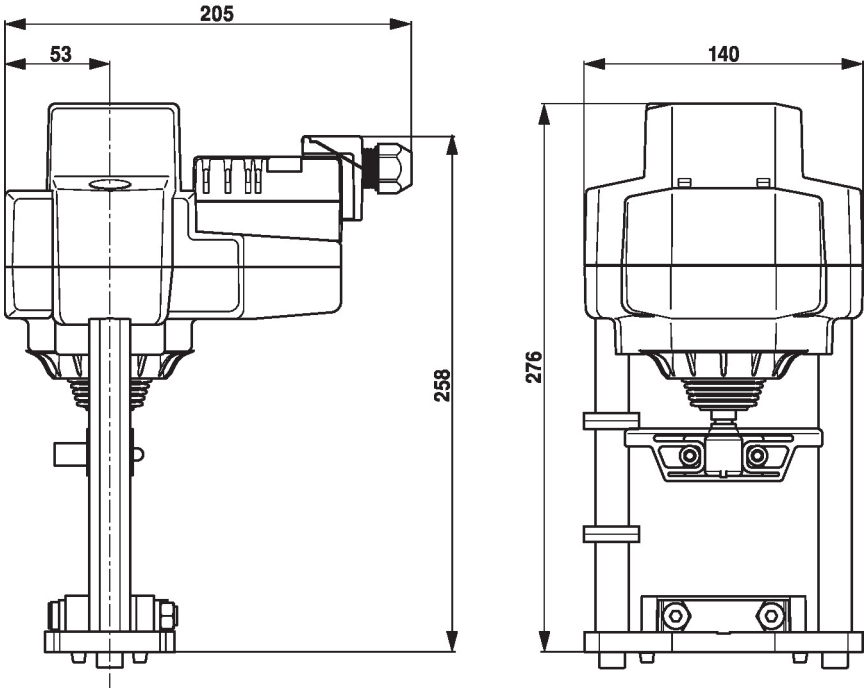


## Aanvullende documentatie

- Volledig assortiment voor watertoepassingen
- Databladen voor regelafsluiters
- Installatiehandleiding voor aandrijvingen en/of regelafsluiters
- Projectrichtlijnen voor 2-weg- en 3-weg regelafsluiters
- Algemene projectrichtlijnen