Roterende aandrijving in combinatie met een montageset voor de motorisering van de meest gebruikelijke mengkranen in HVAC-systemen.

- Draaimoment van motor 5 Nm
- Nominale spanning AC/DC 24 V
- Aansturing modulerend 0...10 V
- Standterugmelding 0...10 V
- Motorlooptijd 70 s

De afbeelding kan van het product afwijken

## Technische gegevens

| | | |
|---|---|---|
| **Elektrische gegevens** | Nominale spanning | AC/DC 24 V |
| | Nominale spanningsfrequentie | 50/60 Hz |
| | Functiebereik | AC 19.2...28.8 V / DC 19.2...28.8 V |
| | Verbruik in bedrijf | 1 W |
| | Verbruik dimensionering | 2.5 VA |
| | Aansluiting voeding / regeling | Kabel 1 m, 4x 0.75 $mm^2$ |
| | Parallelbedrijf | Ja (houd rekening met de vermogensgegevens) |
| **Functionele gegevens** | Draaimoment van motor | 5 Nm |
| | Werkbereik Y | 0...10 V |
| | Werkbereik Y opmerking | Selecteerbaar functiebereik 0...10 V of 2...10 V |
| | Standterugmelding U | 0...10 V |
| | Positienauwkeurigheid | ±5% |
| | Bewegingsrichting van motor | rechtsdraaiend (cw) |
| | Handverstelling | tijdelijke en permanente ontkoppeling overbreng met draaiknop op de behuizing |
| | Draaihoek | 90° |
| | Motorlooptijd | 70 s / 90° |
| | Geluidsniveau, motor | 40 dB(A) |
| | Bedrijfscycluswaarde | 75% (= actieve tijd 70 s / bedrijfstijd 93 s) |
| | Standaanwijzing | Omkeerbaar schaalplaatje |
| **Veiligheidsgegevens** | Beschermingsklasse IEC/EN | III, Veiligheidslaagspanning (SELV, Safety Extra-Low Voltage) |
| | Beschermingsgraad IEC/EN | IP40 |
| | EMC | CE overeenkomstig 2014/30/EU |
| | Type actie | Type 1 |
| | Stootspanningstoevoer dimensionering / regeling | 0.8 kV |
| | Vervuilingsgraad | 3 |
| | Omgevingsvochtigheid | Max. 95% relatieve vochtigheid, niet condenserend |
| | Omgevingstemperatuur | 0...50°C [32...122°F] |
| | Opslagtemperatuur | -30...80°C [-22...176°F] |
| | Onderhoud | onderhoudsvrij |
| **Gewicht** | Gewicht | 0.39 kg |
| **Behuizingskleuren** | Behuizingdeksel | oranje |
| | Behuizingsbodem | zwart |

## Veiligheidsaanwijzingen

- Dit apparaat is ontworpen voor gebruik in stationaire verwarmings-, ventilatie- en airconditioningsinstallaties en mag niet worden gebruikt buiten het gespecificeerde toepassingsgebied, met name in vliegtuigen of andere luchttransportmiddelen.
- De aandrijving moet tegen vocht worden beschermd. Deze is niet geschikt voor buitentoepassingen.
- Om het vereiste draaimoment te berekenen, moeten de specificaties van de mengkraanfabrikant worden opgevolgd.
- Alleen erkende specialisten mogen de installatie uitvoeren. Tijdens de installatie moeten alle toepasselijke wettelijke of institutionele installatievoorschriften worden nageleefd.
- De installateur moet de correcte werking na de installatie controleren.
- De schakelaar voor het wijzigen van de draairichting en het werkbereik mag enkel door bevoegde specialisten worden versteld. De draairichting mag niet worden gewijzigd wanneer een vorstbeschermingsschakeling wordt toegepast.
- Het apparaat bevat geen onderdelen die door de gebruiker kunnen worden vervangen of gerepareerd.
- Het apparaat bevat elektrische en elektronische componenten en mag niet worden weggegooid als huishoudelijk afval. Alle lokale voorschriften en vereisten moeten worden gerespecteerd.
- Voorzichtig: laagspanning!

## Productkenmerken

**Bedrijfsmodus**
De aandrijving wordt bestuurd met een aanstuursignaal Y (werkbereik in acht nemen) en gaat naar de gedefinieerde positie.

**Eenvoudige directe montage**
Simple direct mounting with only one screw. The mounting orientation can be freely selected in steps of 90°. The fastening screw and the anti-rotation mechanism are part of the separately delivered mounting kit.

**Handverstelling**
Handslinger met handsteel mogelijk. Tijdelijke ontkoppeling overbrenging door drukken op de draaiknop. Permanente ontkoppeling door indrukken en tegelijk 90° rechtsom draaien van de knop.

**Hoge functieveiligheid**
De aandrijving is overbelastingsveilig en stopt automatisch wanneer de eindstop wordt bereikt.

De aandrijving wordt zeven seconden lang uitgeschakeld bij blokkering, daarna volgen pogingen tot herstarten. Als de blokkering niet is opgeheven, probeert de aandrijving om de twee minuten te herstarten, in totaal 15 keer, en daarna slechts een keer om de twee uur.

## Toebehoren

**Mechanische toebehoren**

| Omschrijving | Soort |
|---|---|
| Montageset voor LK-mengkraan | MS-NRA |
| Montageset voor Barberi-mengkranen | MS-NRB |
| Montageset voor mengkranen Honeywell/Centra DR..MA | MS-NRC |
| Montageset voor mengkranen Honeywell/Centra DRU.. | MS-NRC1 |
| Montageset voor mengkranen met een ronde as van 12 mm | MS-NRE |
| Montageset voor ESBE-mengkranen VRG/VRB/VRH | MS-NRE6 |
| Montageset voor Hora-mengkranen | MS-NRH |
| Montageset voor Siemens/Landis&Stäfa-mengkranen VCI/VBG/VBF | MS-NRL |
| Montageset voor Lazzari-mengkranen | MS-NRLA |
| Montageset voor Lovato-mengkranen | MS-NRLO |
| Montageset voor mengkranen Satchwell MB | MS-NRS |
| Montageset voor mengkranen Satchwell MBF | MS-NRSF |

## Elektrische installatie

**Voeding vanaf de veiligheidstransformator.**

## Elektrische installatie

**Draadkleuren:**
1 = zwart
2 = rood
3 = wit
5 = wit

AC/DC 24 V, modulerend

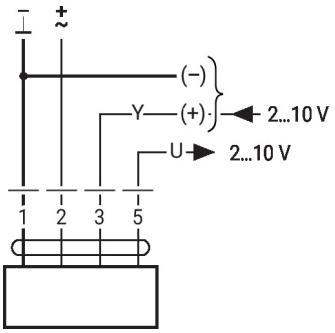


## Bedieningsbesturingen en -aanwijzers

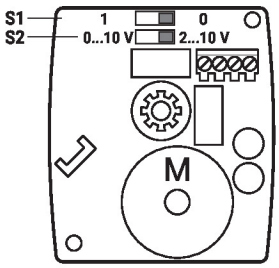


| S1 | | |
|---|---|---|
| 0 | 0 | Y = 0% |
| 1 | 1 | Y = 0% |

| S2 | |
|---|---|
| 2...10 V | 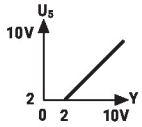  |
| 0...10 V | 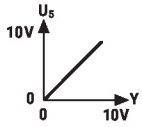  |
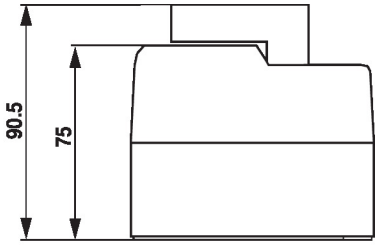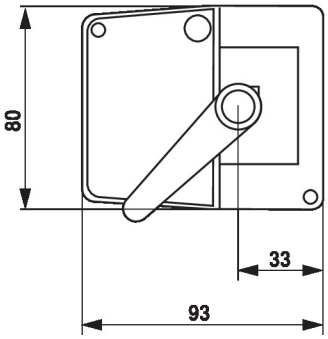
## Afmetingen