Roterende aandrijving in combinatie met een montageset voor de motorisering van de meest gebruikelijke mengkranen in HVAC-systemen.

- Draaimoment van motor 5 Nm
- Nominale spanning AC 230 V
- Aansturing 3-punts
- Motorlooptijd 140 s ()

De afbeelding kan van het product afwijken

Technische gegevens

Elektrische gegevens	Nominale spanning	AC 230 V
	Nominale spanningsfrequentie	50/60 Hz
	Functiebereik	AC 198...264 V
	Verbruik in bedrijf	2.5 W
	Verbruik dimensionering	2.5 VA
	Aansluiting voeding / regeling	Kabel 1 m, 3x 0.75 mm^2
	Parallelbedrijf	Nee
Functionele gegevens	Draaimoment van motor	5 Nm
	Bewegingsrichting van motor	rechtsdraaiend (cw)
	Handverstelling	tijdelijke en permanente ontkoppeling overbreng met draaiknop op de behuizing
	Draaihoek	90°
	Motorlooptijd	140 s / 90°
	Geluidsniveau, motor	37 dB(A)
	Bedrijfscycluswaarde	75% (= actieve tijd 140 s / bedrijfstijd 187 s)
	Standaanwijzing	Omkeerbaar schaalplaatje
Veiligheidsgegevens	Beschermingsklasse IEC/EN	II, versterkte isolatie
	Beschermingsgraad IEC/EN	IP40
	EMC	CE overeenkomstig 2014/30/EU
	Laagspanningsrichtlijn	CE overeenkomstig 2014/35/EU
	Type actie	Type 1
	Stootspanningstoevoer dimensionering / regeling	4 kV
	Vervuilingsgraad	3
	Omgevingsvochtigheid	Max. 95% relatieve vochtigheid, niet condenserend
	Omgevingstemperatuur	0...50°C [32...122°F]
	Opslagtemperatuur	-30...80°C [-22...176°F]
	Onderhoud	onderhoudsvrij
Gewicht	Gewicht	0.41 kg
Behuizingskleuren	Behuizingdeksel	oranje
	Behuizingsbodem	zwart

Veiligheidsaanwijzingen

- Dit apparaat is ontworpen voor gebruik in stationaire verwarmings-, ventilatie- en airconditioningsinstallaties en mag niet worden gebruikt buiten het gespecificeerde toepassingsgebied, met name in vliegtuigen of andere luchttransportmiddelen.
- De aandrijving moet tegen vocht worden beschermd. Deze is niet geschikt voor buitentoepassingen.
- Om het vereiste draaimoment te berekenen, moeten de specificaties van de mengkraanfabrikant worden opgevolgd.
- Alleen erkende specialisten mogen de installatie uitvoeren. Tijdens de installatie moeten alle toepasselijke wettelijke of institutionele installatievoorschriften worden nageleefd.
- De installateur moet de correcte werking na de installatie controleren.
- Het apparaat bevat geen onderdelen die door de gebruiker kunnen worden vervangen of gerepareerd.
- Het apparaat bevat elektrische en elektronische componenten en mag niet worden weggegooid als huishoudelijk afval. Alle lokale voorschriften en vereisten moeten worden gerespecteerd.
- Voorzichtig: netspanning!

Productkenmerken

Bedrijfsmodus
De aandrijving wordt geactiveerd met een 3-punts-signaal.

Eenvoudige directe montage
Simple direct mounting with only one screw. The mounting orientation can be freely selected in steps of 90°. The fastening screw and the anti-rotation mechanism are part of the separately delivered mounting kit.

Handverstelling
Handslinger met handsteel mogelijk. Tijdelijke ontkoppeling overbrenging door drukken op de draaiknop. Permanente ontkoppeling door indrukken en tegelijk 90° rechtsom draaien van de knop.

Hoge functieveiligheid
De aandrijving wordt automatisch uitgeschakeld wanneer de eindstops worden bereikt.

Toebehoren

Elektrische toebehoren

Omschrijving	Soort
Hulpschakelaar 1x SPDT voor 3-punts-HT-aandrijvingen met kabelaansluiting	SNR

Mechanische toebehoren

Omschrijving	Soort
Montageset voor LK-mengkraan	MS-NRA
Montageset voor Barberi-mengkranen	MS-NRB
Montageset voor mengkranen Honeywell/Centra DR..MA	MS-NRC
Montageset voor mengkranen Honeywell/Centra DRU..	MS-NRC1
Montageset voor mengkranen met een ronde as van 12 mm	MS-NRE
Montageset voor ESBE-mengkranen VRG/VRB/VRH	MS-NRE6
Montageset voor Hora-mengkranen	MS-NRH
Montageset voor Siemens/Landis&Stäfa-mengkranen VCI/VBG/VBF	MS-NRL
Montageset voor Lazzari-mengkranen	MS-NRLA
Montageset voor Lovato-mengkranen	MS-NRLO
Montageset voor mengkranen Satchwell MB	MS-NRS
Montageset voor mengkranen Satchwell MBF	MS-NRSF

Elektrische installatie

Voorzichtig: netspanning!

Draadkleuren:
1 = blauw
2 = bruin
3 = wit

Elektrische installatie

AC 230 V, 3-punts

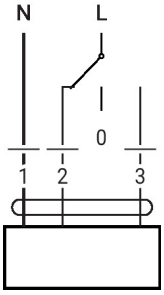

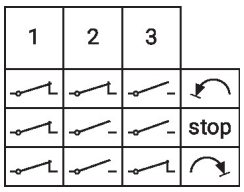
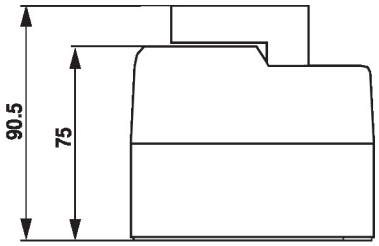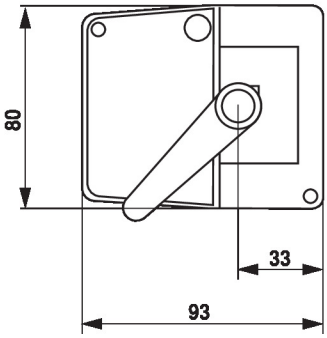
Afmetingen