Roterende aandrijving in combinatie met een montageset voor de motorisering van de meest gebruikelijke mengkranen in HVAC-systemen.

- Draaimoment van motor 5 Nm
- Nominale spanning AC 24 V
- Aansturing 3-punts
- Motorlooptijd 140 s ()

De afbeelding kan van het product afwijken

## Technische gegevens

| | | |
|---|---|---|
| **Elektrische gegevens** | Nominale spanning | AC 24 V |
| | Nominale spanningsfrequentie | 50/60 Hz |
| | Functiebereik | AC 19.2...28.8 V |
| | Verbruik in bedrijf | 1.5 W |
| | Verbruik dimensionering | 1.5 VA |
| | Aansluiting voeding / regeling | Kabel 1 m, 3x 0.75 $mm^2$ |
| | Parallelbedrijf | Nee |
| **Functionele gegevens** | Draaimoment van motor | 5 Nm |
| | Bewegingsrichting van motor | rechtsdraaiend (cw) |
| | Handverstelling | tijdelijke en permanente ontkoppeling overbreng met draaiknop op de behuizing |
| | Draaihoek | 90° |
| | Motorlooptijd | 140 s / 90° |
| | Geluidsniveau, motor | 37 dB(A) |
| | Bedrijfscycluswaarde | 75% (= actieve tijd 140 s / bedrijfstijd 187 s) |
| | Standaanwijzing | Omkeerbaar schaalplaatje |
| **Veiligheidsgegevens** | Beschermingsklasse IEC/EN | III, Veiligheidslaagspanning (SELV, Safety Extra-Low Voltage) |
| | Beschermingsgraad IEC/EN | IP40 |
| | EMC | CE overeenkomstig 2014/30/EU |
| | Type actie | Type 1 |
| | Stootspanningstoevoer dimensionering / regeling | 0.8 kV |
| | Vervuilingsgraad | 3 |
| | Omgevingsvochtigheid | Max. 95% relatieve vochtigheid, niet condenserend |
| | Omgevingstemperatuur | 0...50°C [32...122°F] |
| | Opslagtemperatuur | -30...80°C [-22...176°F] |
| | Onderhoud | onderhoudsvrij |
| **Gewicht** | Gewicht | 0.41 kg |
| **Behuizingskleuren** | Behuizingdeksel | oranje |
| | Behuizingsbodem | zwart |

## Veiligheidsaanwijzingen

- Dit apparaat is ontworpen voor gebruik in stationaire verwarmings-, ventilatie- en airconditioningsinstallaties en mag niet worden gebruikt buiten het gespecificeerde toepassingsgebied, met name in vliegtuigen of andere luchttransportmiddelen.
- De aandrijving moet tegen vocht worden beschermd. Deze is niet geschikt voor buitentoepassingen.
- Om het vereiste draaimoment te berekenen, moeten de specificaties van de mengkraanfabrikant worden opgevolgd.
- Alleen erkende specialisten mogen de installatie uitvoeren. Tijdens de installatie moeten alle toepasselijke wettelijke of institutionele installatievoorschriften worden nageleefd.
- De installateur moet de correcte werking na de installatie controleren.
- Het apparaat bevat geen onderdelen die door de gebruiker kunnen worden vervangen of gerepareerd.
- Het apparaat bevat elektrische en elektronische componenten en mag niet worden weggegooid als huishoudelijk afval. Alle lokale voorschriften en vereisten moeten worden gerespecteerd.
- Voorzichtig: laagspanning!

## Productkenmerken

**Bedrijfsmodus**
De aandrijving wordt geactiveerd met een 3-punts-signaal.

**Eenvoudige directe montage**
Simple direct mounting with only one screw. The mounting orientation can be freely selected in steps of 90°. The fastening screw and the anti-rotation mechanism are part of the separately delivered mounting kit.

**Handverstelling**
Handslinger met handsteel mogelijk. Tijdelijke ontkoppeling overbrenging door drukken op de draaiknop. Permanente ontkoppeling door indrukken en tegelijk 90° rechtsom draaien van de knop.

**Hoge functieveiligheid**
De aandrijving wordt automatisch uitgeschakeld wanneer de eindstops worden bereikt.

## Toebehoren

**Elektrische toebehoren**

| Omschrijving | Soort |
|---|---|
| Hulpschakelaar 1x SPDT voor 3-punts-HT-aandrijvingen met kabelaansluiting | SNR |

**Mechanische toebehoren**

| Omschrijving | Soort |
|---|---|
| Montageset voor LK-mengkraan | MS-NRA |
| Montageset voor Barberi-mengkranen | MS-NRB |
| Montageset voor mengkranen Honeywell/Centra DR..MA | MS-NRC |
| Montageset voor mengkranen Honeywell/Centra DRU.. | MS-NRC1 |
| Montageset voor mengkranen met een ronde as van 12 mm | MS-NRE |
| Montageset voor ESBE-mengkranen VRG/VRB/VRH | MS-NRE6 |
| Montageset voor Hora-mengkranen | MS-NRH |
| Montageset voor Siemens/Landis&Stäfa-mengkranen VCI/VBG/VBF | MS-NRL |
| Montageset voor Lazzari-mengkranen | MS-NRLA |
| Montageset voor Lovato-mengkranen | MS-NRLO |
| Montageset voor mengkranen Satchwell MB | MS-NRS |
| Montageset voor mengkranen Satchwell MBF | MS-NRSF |

## Elektrische installatie

**Voeding vanaf de veiligheidstransformator.**

**Draadkleuren:**
1 = zwart
2 = wit
3 = wit

## Elektrische installatie

AC 24 V, 3-punts

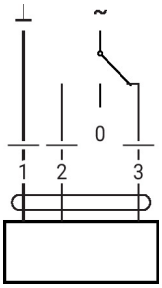


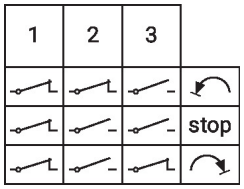

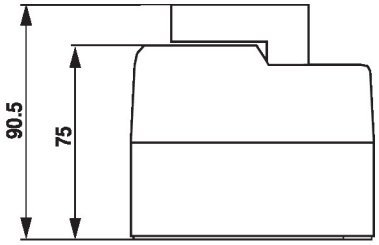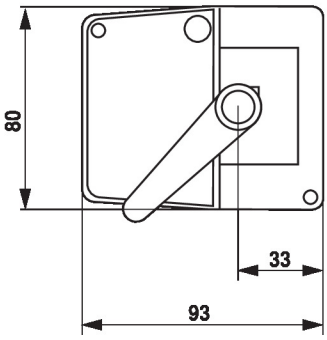
## Afmetingen