Roterende aandrijving in combinatie met een montageset voor de motorisering van de meest gebruikelijke mengkranen in HVAC-systemen.

- Draaimoment van motor 5 Nm
- Nominale spanning AC/DC 24 V
- Aansturing modulerend 0...10 V
- Standterugmelding 0...10 V
- Motorlooptijd 35 s

De afbeelding kan van het product afwijken

Technische gegevens

Elektrische gegevens	Nominale spanning	AC/DC 24 V
	Nominale spanningsfrequentie	50/60 Hz
	Functiebereik	AC 19.2...28.8 V / DC 19.2...28.8 V
	Verbruik in bedrijf	1.5 W
	Verbruik dimensionering	3 VA
	Aansluiting voeding / regeling	Kabel 1 m, 4x 0.75 mm^2
	Parallelbedrijf	Ja (houd rekening met de vermogensgegevens)
Functionele gegevens	Draaimoment van motor	5 Nm
	Werkbereik Y	0...10 V
	Werkbereik Y opmerking	Selecteerbaar functiebereik 0...10 V of 2...10 V
	Standterugmelding U	0...10 V
	Positienauwkeurigheid	±5%
	Bewegingsrichting van motor	rechtsdraaiend (cw)
	Handverstelling	tijdelijke en permanente ontkoppeling overbreng met draaiknop op de behuizing
	Draaihoek	90°
	Motorlooptijd	35 s / 90°
	Geluidsniveau, motor	45 dB(A)
	Bedrijfscycluswaarde	75% (= actieve tijd 35 s / bedrijfstijd 47 s)
	Standaanwijzing	Omkeerbaar schaalplaatje
Veiligheidsgegevens	Beschermingsklasse IEC/EN	III, Veiligheidslaagspanning (SELV, Safety Extra-Low Voltage)
	Beschermingsgraad IEC/EN	IP40
	EMC	CE overeenkomstig 2014/30/EU
	Type actie	Type 1
	Stootspanningstoevoer dimensionering / regeling	0.8 kV
	Vervuilingsgraad	3
	Omgevingsvochtigheid	Max. 95% relatieve vochtigheid, niet condenserend
	Omgevingstemperatuur	0...50°C [32...122°F]
	Opslagtemperatuur	-30...80°C [-22...176°F]
	Onderhoud	onderhoudsvrij
Gewicht	Gewicht	0.38 kg
Behuizingskleuren	Behuizingdeksel	oranje
	Behuizingsbodem	zwart

Veiligheidsaanwijzingen

- Dit apparaat is ontworpen voor gebruik in stationaire verwarmings-, ventilatie- en airconditioningsinstallaties en mag niet worden gebruikt buiten het gespecificeerde toepassingsgebied, met name in vliegtuigen of andere luchttransportmiddelen.
- De aandrijving moet tegen vocht worden beschermd. Deze is niet geschikt voor buitentoepassingen.
- Om het vereiste draaimoment te berekenen, moeten de specificaties van de mengkraanfabrikant worden opgevolgd.
- Alleen erkende specialisten mogen de installatie uitvoeren. Tijdens de installatie moeten alle toepasselijke wettelijke of institutionele installatievoorschriften worden nageleefd.
- De installateur moet de correcte werking na de installatie controleren.
- De schakelaar voor het wijzigen van de draairichting en het werkbereik mag enkel door bevoegde specialisten worden versteld. De draairichting mag niet worden gewijzigd wanneer een vorstbeschermingsschakeling wordt toegepast.
- Het apparaat bevat geen onderdelen die door de gebruiker kunnen worden vervangen of gerepareerd.
- Het apparaat bevat elektrische en elektronische componenten en mag niet worden weggegooid als huishoudelijk afval. Alle lokale voorschriften en vereisten moeten worden gerespecteerd.
- Voorzichtig: laagspanning!

Productkenmerken

Bedrijfsmodus
De aandrijving wordt bestuurd met een aanstuursignaal Y (werkbereik in acht nemen) en gaat naar de gedefinieerde positie.

Eenvoudige directe montage
Simple direct mounting with only one screw. The mounting orientation can be freely selected in steps of 90°. The fastening screw and the anti-rotation mechanism are part of the separately delivered mounting kit.

Handverstelling
Handslinger met handsteel mogelijk. Tijdelijke ontkoppeling overbrenging door drukken op de draaiknop. Permanente ontkoppeling door indrukken en tegelijk 90° rechtsom draaien van de knop.

Hoge functieveiligheid
De aandrijving is overbelastingsveilig en stopt automatisch wanneer de eindstop wordt bereikt.

De aandrijving wordt zeven seconden lang uitgeschakeld bij blokkering, daarna volgen pogingen tot herstarten. Als de blokkering niet is opgeheven, probeert de aandrijving om de twee minuten te herstarten, in totaal 15 keer, en daarna slechts een keer om de twee uur.

Toebehoren

Mechanische toebehoren

Omschrijving	Soort
Montageset voor LK-mengkraan	MS-NRA
Montageset voor Barberi-mengkranen	MS-NRB
Montageset voor mengkranen Honeywell/Centra DR..MA	MS-NRC
Montageset voor mengkranen Honeywell/Centra DRU..	MS-NRC1
Montageset voor mengkranen met een ronde as van 12 mm	MS-NRE
Montageset voor ESBE-mengkranen VRG/VRB/VRH	MS-NRE6
Montageset voor Hora-mengkranen	MS-NRH
Montageset voor Siemens/Landis&Stäfa-mengkranen VCI/VBG/VBF	MS-NRL
Montageset voor Lazzari-mengkranen	MS-NRLA
Montageset voor Lovato-mengkranen	MS-NRLO
Montageset voor mengkranen Satchwell MB	MS-NRS
Montageset voor mengkranen Satchwell MBF	MS-NRSF

Elektrische installatie

Voeding vanaf de veiligheidstransformator.

Elektrische installatie

Draadkleuren:
1 = zwart
2 = rood
3 = wit
5 = wit

AC/DC 24 V, modulerend

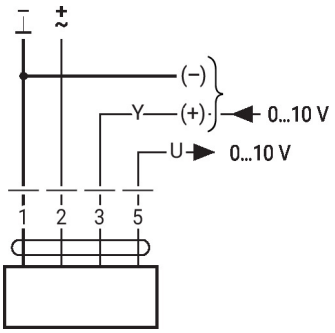

Bedieningsbesturingen en -aanwijzers

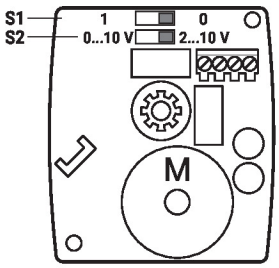

S1		
0	0	Y = 0%
1	1	Y = 0%

S2	
2...10 V	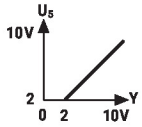
0...10 V	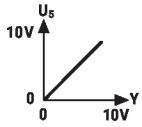
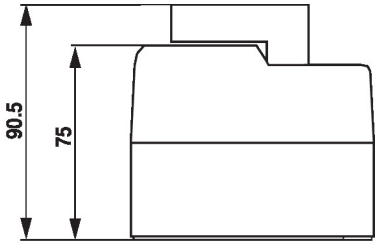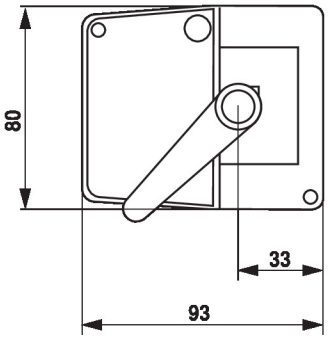
Afmetingen