70153-00001.M

LM / NM / SM / GM

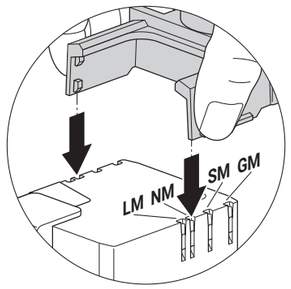

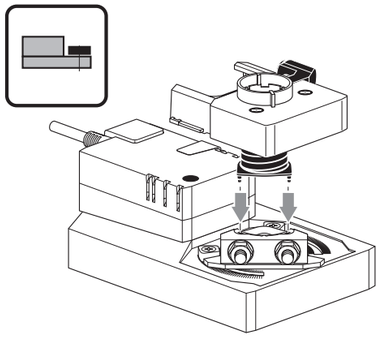

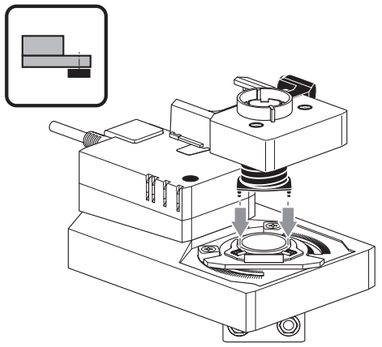

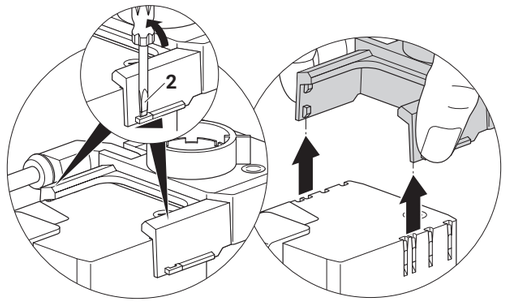

LMQ / NMQ / SMQ

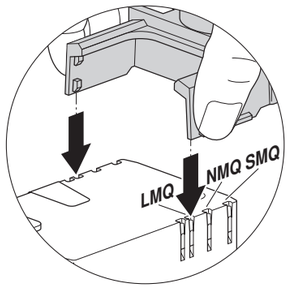

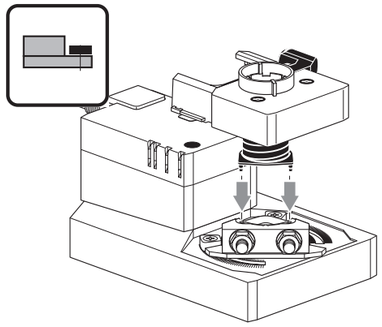

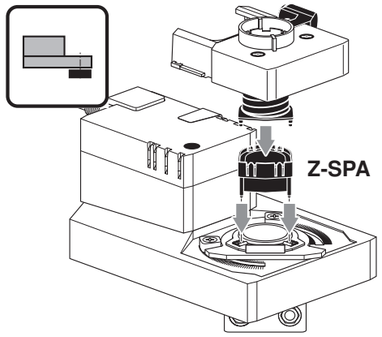

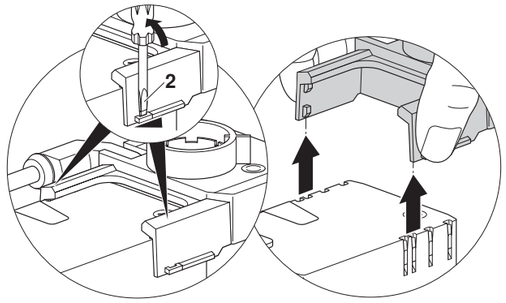

GK

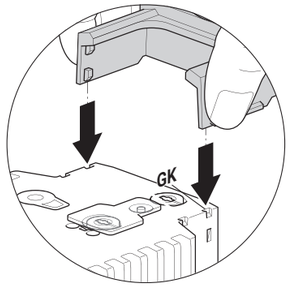

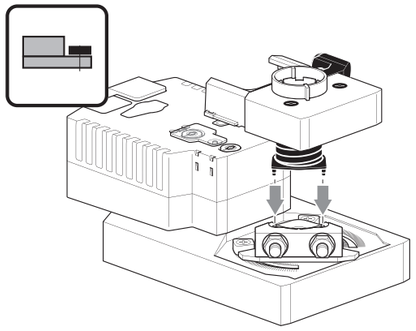

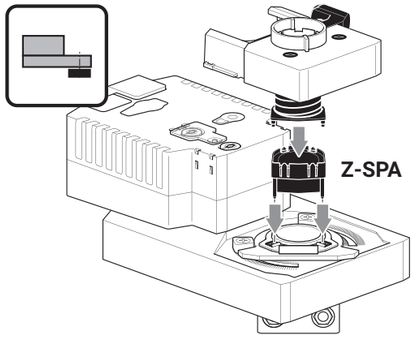

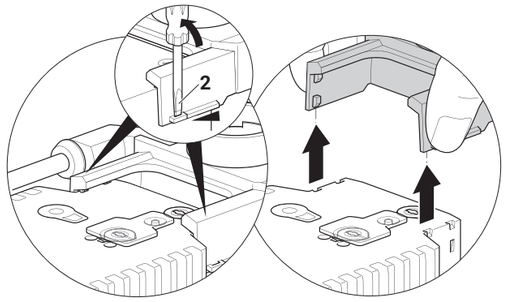

NKQ

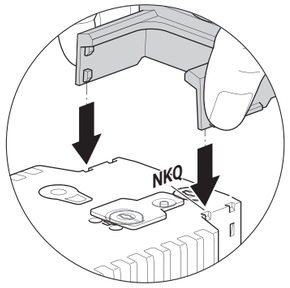

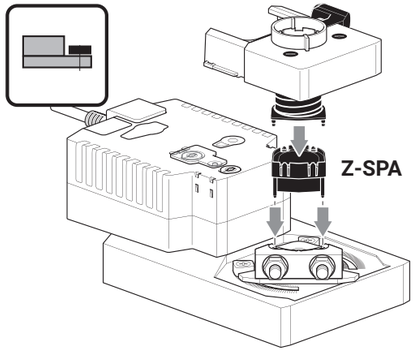

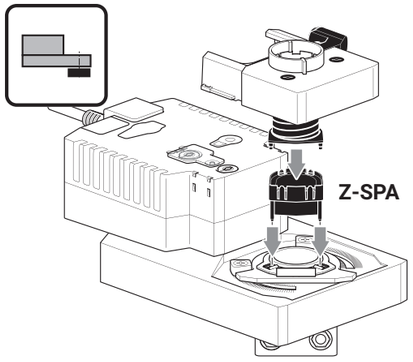

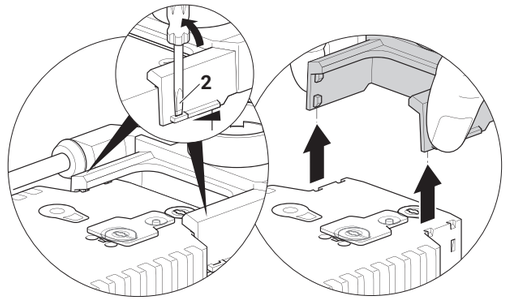

S..A..

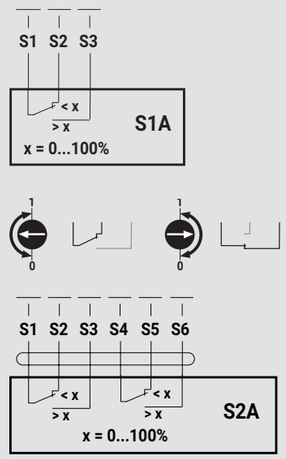

P..A..

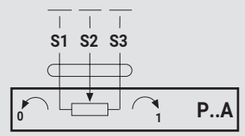

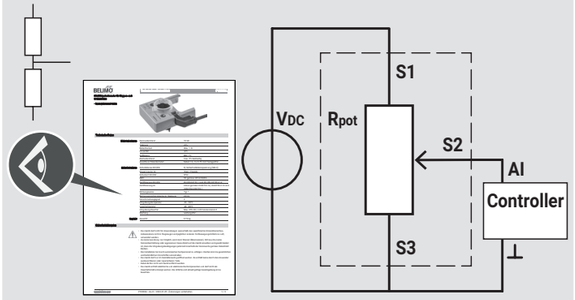

10040-00001

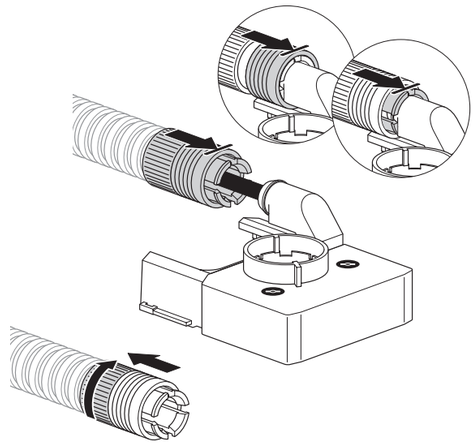

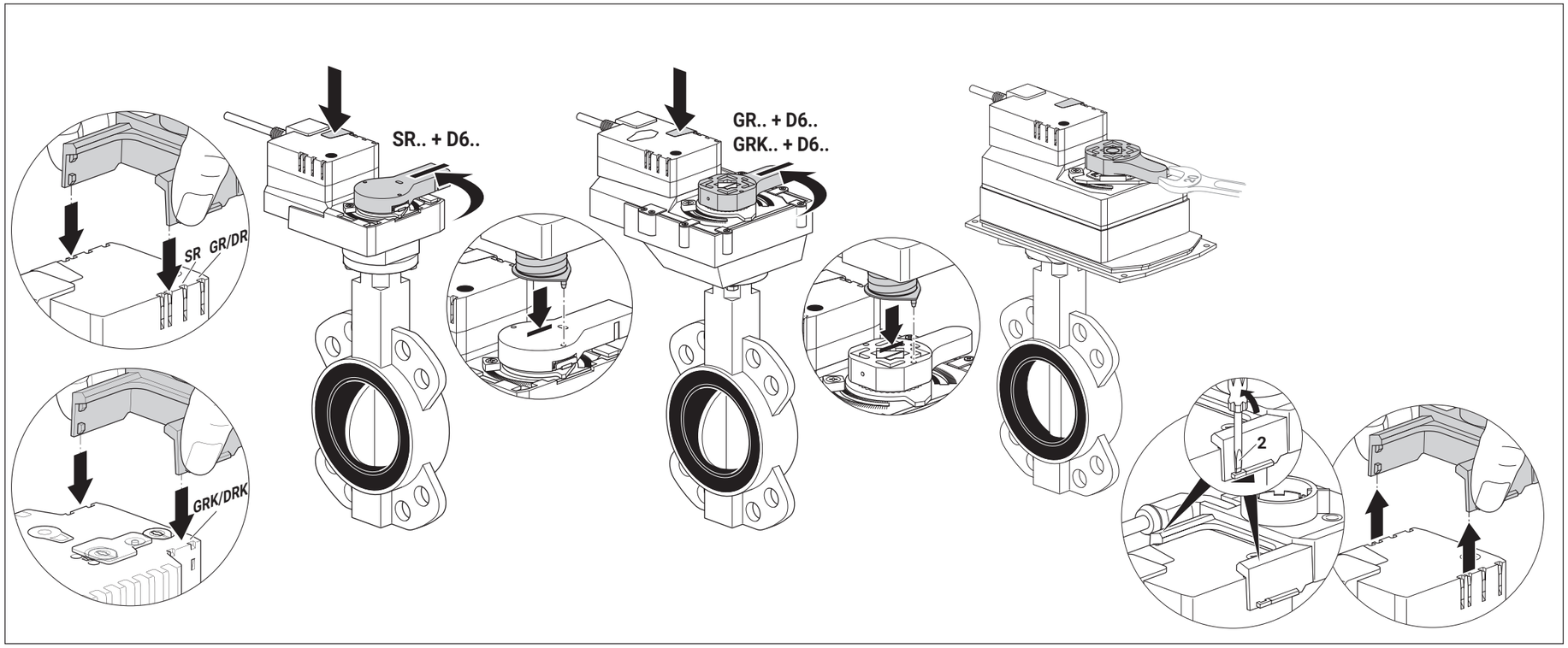

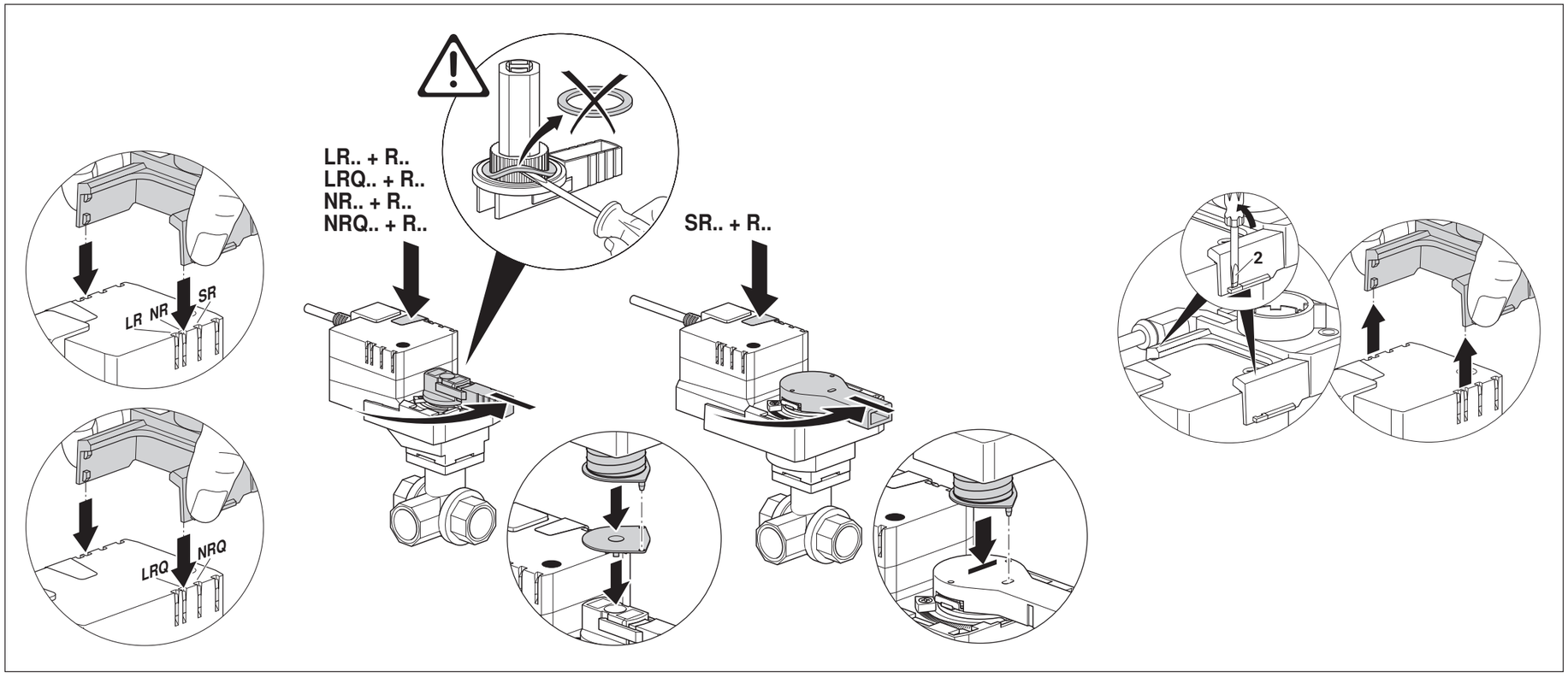

S..A..

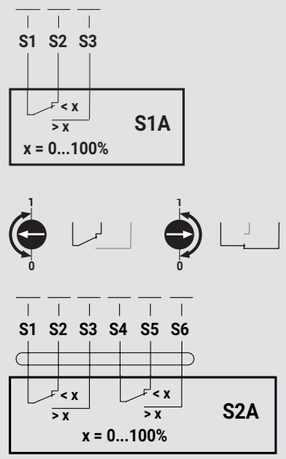

P..A..

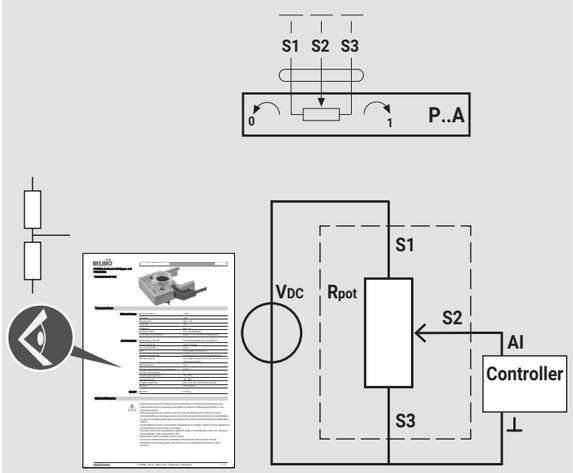
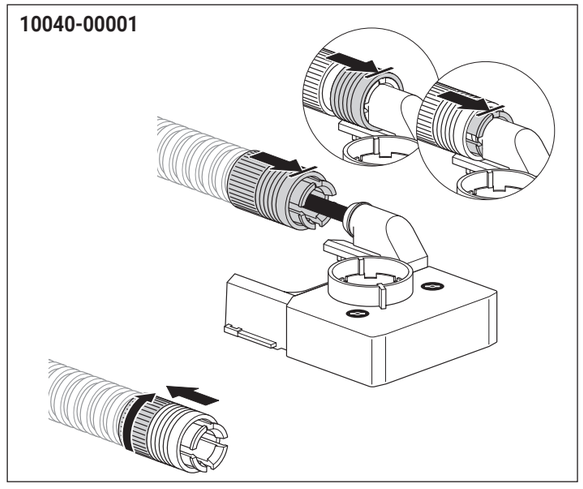
10040-00001