Regelkogelkraan, 2-weg, Buitendraad

- Voor open en gesloten watersystemen
- Voor modulerende aansturing aan de waterzijde van leidingwater in stadsverwarmingstoepassingen.
- Luchtbellendicht

De afbeelding kan van het product afwijken

Typenoverzicht

Soort	DN	G ["]	Kvs [m³/h]	PN	n(gl)	Sv min.
R404DK	10	3/4	0.3	40	3.2	50
R405DK	10	3/4	0.4	40	3.2	50
R406DK	10	3/4	0.63	40	3.2	50
R407DK	10	3/4	1	40	3.2	50
R408DK	10	3/4	1.6	40	3.2	50
R409DK	10	3/4	2.5	40	3.2	50
R412D	15	1	2.5	40	3.2	100
R413D	15	1	4	40	3.2	100
R414D	15	1	6.3	40	3.2	100
R417D	20	1 1/4	6.3	40	3.2	100
R418D	20	1 1/4	10	40	3.2	200
R419D	20	1 1/4	16	40	3.2	200

Technische gegevens

Functionele gegevens	Medium	Water, water met glycol tot max. 50% vol.
	Mediumtemperatuur	2...130°C [36...266°F]
	Opmerking mediumtemperatuur	De toegelaten mediumtemperatuur kan worden begrensd, afhankelijk van het type aandrijving. De begrenzingen staan in de verschillende databladen van de aandrijvingen.
	Sluitdruk	Δps 1400 kPa
	Drukverschil	Δpmax 400 kPa
	Drukverschil Δpv100	400 kPa
	Drukverschil Δpv0	800 kPa
	Debietkarakteristiek	equiprocentueel (VDI/VDE 2173), geoptimaliseerd in het openingsbereik
	Cavitatiefactor (Z)	0.3 (EN 12266), Cavitatiefactor met een volledig open klep
	Draaihoek	90°
	Opmerking draaihoek	Werkbereik 15...90°
	Pijpaansluiting	Buitendraad conform ISO 228-1
	Onderhoud	onderhoudsvrij
Materialen	Klephuis	Rood messing met laag loodgehalte (CuSn4Zn6Pb3)
	Sluitlichaam	Roestvrij staal
	Spindel	Roestvrij staal

Technische gegevens

Materialen

Spindeleinde	Messing CW 614 N (DN 10...15) Plastic (PA66 GF30%) (DN 20)
Spindelpakking	FKM
Spindellager	PTFE
Zitting	ETFE
Vet	Unisilicone (drinkwaterkwaliteit)
Thermisch blok	Plastic (PA66 GF30%)
Diffusor	ETFE

Veiligheidsaanwijzingen

- De klep is ontworpen voor gebruik in stationaire verwarmings-, ventilatie- en airconditioningsinstallaties en mag niet worden gebruikt buiten het gespecificeerde toepassingsgebied, met name in vliegtuigen of andere luchttransportmiddelen.
- Alleen erkende specialisten mogen de installatie uitvoeren. Tijdens de installatie moeten alle toepasselijke wettelijke of institutionele installatievoorschriften worden nageleefd.
- De klep bevat geen onderdelen die door de gebruiker kunnen worden vervangen of gerepareerd.
- De klep mag niet worden weggegooid als huishoudelijk afval. Alle lokale voorschriften en vereisten moeten worden gerespecteerd.
- Bij het bepalen van het debietkengetal van geregelde toestellen moeten de goedgekeurde richtlijnen worden gerespecteerd.
- Bij gebruik van de kogelkraan in drinkwatertoepassingen moeten de nationale voorschriften in acht worden genomen.

Productkenmerken

Bedrijfsmodus

De kogelkraan wordt bediend door een roterende aandrijving. De aandrijving wordt bestuurd door een in de handel verkrijgbaar modulerend of 3-punts-regelsysteem en verplaatst de kogel van de klep – het smoororgaan – naar de positie die wordt aangegeven door het aanstuursignaal. Het openen van de regelkogelkraan gebeurt linksom en het sluiten rechtsom.

Debietkarakteristiek

Debietregeling equiprocentueel wordt gewaarborgd door de geïntegreerde regelschijf.

Toebehoren

Mechanische toebehoren

Omschrijving	Soort
Pijpkoppeling voor kogelkraan met buitendraad DN 10 Rp 3/8"	ZR4510
Pijpkoppeling voor kogelkraan met buitendraad DN 15 Rp 1/2"	ZR4515
Pijpkoppeling voor kogelkraan met buitendraad DN 20 Rp 3/4"	ZR4520

Installatierichtlijnen

Toegestane richting voor installatie

De kogelkraan kan staand tot liggend worden gemonteerd. De kogelkraan mag niet hangend, d.w.z. met de spindel naar beneden gericht, worden gemonteerd.

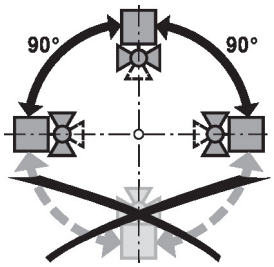

Vereisten waterkwaliteit

Er moet worden voldaan aan de waterkwaliteitvereisten conform VDI 2035.

Kleppen van Belimo zijn regelorganen. Om de kleppen op lange termijn correct te laten werken, moeten deze worden vrijgehouden van afvaldeeltjes (bijv. lasspatten van de installatiewerkzaamheden). De montage van een geschikt vuilfilter is aanbevolen.

Installatierichtlijnen

Onderhoud

Kogelkranen en roterende aandrijvingen zijn onderhoudsvrij.

Voordat onderhoudswerkzaamheden aan het regelorgaan worden uitgevoerd, is het noodzakelijk om de roterende aandrijving te isoleren van de voedingsspanning (indien nodig door loskoppelen van de elektrische kabel). Eventuele pompen in het betreffende deel van het leidingsysteem moeten ook worden uitgeschakeld en de betreffende afsluitschuiven moeten worden gesloten (laat alle componenten eerst indien nodig afkoelen en verlaag altijd de systeemdruk tot omgevingsdrukniveau).

Het systeem mag niet opnieuw in bedrijf worden gesteld tot de kogelkraan en de roterende aandrijving correct opnieuw zijn gemonteerd volgens de instructies en de pijpleiding is gevuld door professioneel opgeleid personeel.

Debietrichting

De stromingsrichting, aangegeven door een pijl op de behuizing, moet worden gerespecteerd, aangezien de kogelkraan anders kan worden beschadigd. Controleer of de kogel in de juiste positie staat (markering op de as).

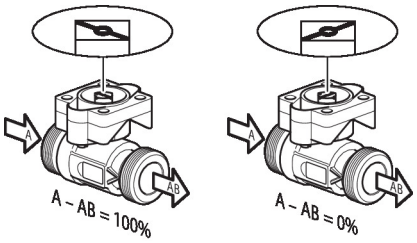

Afmetingen

Maatschetsen

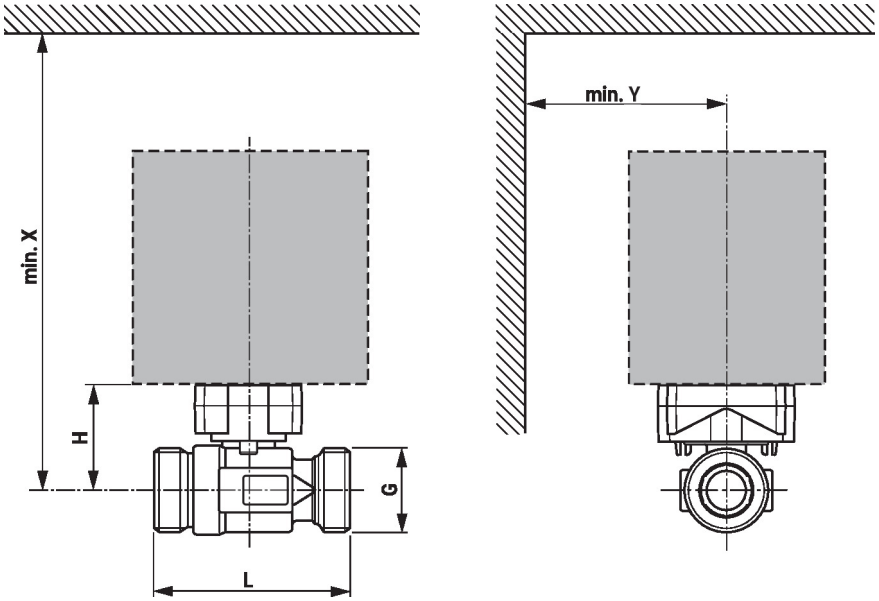

X/Y: minimale afstand ten opzichte van het midden van de klep.
De afmetingen van de aandrijving staan op het respectievelijke datablad.

Type	DN	G [“]	L [mm]	H [mm]	X [mm]	Y [mm]	kg
R404DK	10	3/4	65	38	190	70	0.25
R405DK	10	3/4	65	38	190	70	0.25
R406DK	10	3/4	65	38	190	70	0.25
R407DK	10	3/4	65	38	190	70	0.25
R408DK	10	3/4	65	38	190	70	0.25
R409DK	10	3/4	65	38	190	70	0.25
R412D	15	1	75	42	195	70	0.38
R413D	15	1	75	42	195	70	0.38
R414D	15	1	75	42	195	70	0.38
R417D	20	1 1/4	107	55	200	70	0.77
R418D	20	1 1/4	107	55	200	70	0.77
R419D	20	1 1/4	107	55	200	70	0.77

Aanvullende documentatie

- Volledig assortiment voor watertoepassingen
- Databladen voor aandrijvingen
- Installatiehandleiding voor aandrijvingen en/of kogelkranen
- Algemene projectrichtlijnen