Hulpschakelaar voor klepaandrijvingen en roterende aandrijvingen

- Twee schakelaars (SPDT)
- Instelbare schakelpunten

De afbeelding kan van het product afwijken

Technische gegevens

Elektrische gegevens	Hulpschakelaar	2x SPDT, 0...100 %, instelbaar
	Schakelvermogen van hulpschakelaar	1 mA...3 A (0,5 A inductief), DC 5 V...AC 250 V / 1 mA...0,5 A (0,2 A inductief; L/R = 3,4 ms), DC 5 V...DC 110 V
	Schakelpunt van hulpschakelaar	Instelbaar over het volledige draaibereik 0...1 van de aandrijving Voorinstelling met schaal mogelijk
	Aansluiting hulpschakelaar	Kabel 3 m, 6 x 0.75 mm² halogeenvrij
	Elektrische aansluiting	Kabel
Veiligheidsgegevens	Beschermingsklasse IEC/EN	II, versterkte isolatie
	Beschermingsklasse UL	II, versterkte isolatie
	Beschermingsgraad IEC/EN	IP54
	Beschermingsgraad NEMA/UL	NEMA 2
	Behuizing	UL Enclosure Type 2
	EMC	CE overeenkomstig 2014/30/EU
	Laagspanningsrichtlijn	CE overeenkomstig 2014/35/EU
	IEC/EN-certificering	IEC/EN 60730-1 and IEC/EN 60730-2-14
	UL Approval	cULus overeenkomstig UL60730-1A, UL60730-2-14 en CAN/CSA E60730-1
	Type actie	Type 1.B
	Hulpschakelaar stootspanning dimensionering	4 kV
	Vervuilingsgraad	3
	Omgevingsvochtigheid	Max. 95% relatieve vochtigheid, niet condenserend
	Omgevingstemperatuur	-30...50°C [-22...122°F]
	Opslagtemperatuur	-40...80°C [-40...176°F]
	Onderhoud	onderhoudsvrij
Gewicht	Gewicht	0.52 kg
Behuizingskleuren	Behuizingdeksel	grijs
	Behuizingsbodem	grijs

Veiligheidsaanwijzingen

- Het apparaat mag niet worden gebruikt buiten het gespecificeerde toepassingsgebied, met name niet in vliegtuigen of andere luchttransportmiddelen.
- Buitentoepassing: alleen mogelijk als geen (zee)water, sneeuw, ijs, zonnestraling of agressieve gassen direct inwerken op de aandrijving en als gegarandeerd is dat de omgevingsvoorwaarden te allen tijde binnen de drempelwaarden van het datablad blijven.
- Alleen erkende specialisten mogen de installatie uitvoeren. Tijdens de installatie moeten alle toepasselijke wettelijke of institutionele installatievoorschriften worden nageleefd.
- Het apparaat mag alleen worden geopend bij de fabrikant. Het bevat geen onderdelen die door de gebruiker kunnen worden vervangen of gerepareerd.
- Kabels mogen niet van het apparaat worden verwijderd.
- Het apparaat bevat elektrische en elektronische componenten en mag niet worden weggegooid als huishoudelijk afval. Alle lokale voorschriften en vereisten moeten worden gerespecteerd.

Productkenmerken

Bedrijfsmodus

Een dragerplaat gebruikt adaptatie voor een positieve pasvorm op de klemring (klepaandrijvingen) of op de standaanwijzing (roterende aandrijvingen) en geeft de positie direct door aan de schakelnokken van de microschakelaars.

Schakelpunten kunnen vrij worden geselecteerd met een instelschijf. De actuele schakelpositie kan te allen tijde worden afgelezen.

Toepassing

De hulpschakelaareenheid wordt gebruikt voor het signaleren van de positie of voor het uitvoeren van schakelfuncties in elke willekeurige hoekpositie.

Eenvoudige directe montage

De hulpschakelaars worden direct bevestigd met de klemring (klepaandrijvingen) of op de standaanwijzing (roterende aandrijvingen). De geleidingsgroeven tussen de behuizing en de schakelaar garanderen een perfect afgedichte plaatsing.

Toebehoren

Mechanische toebehoren

Omschrijving	Soort
Adapter voor hulpschakelaar en terugkoppelpotentiometer, Multiverpakking 20 stuks	Z-SPA

Elektrische installatie

Draadkleuren:
S1 = paars
S2 = rood
S3 = wit
S4 = oranje
S5 = roze
S6 = grijs

Aansluitschema's

Hulpschakelaar

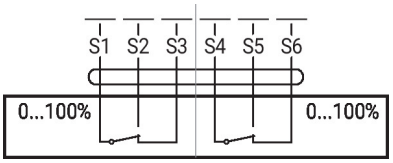

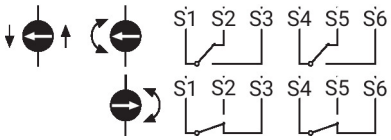

Bedieningsbesturingen en -aanwijzers

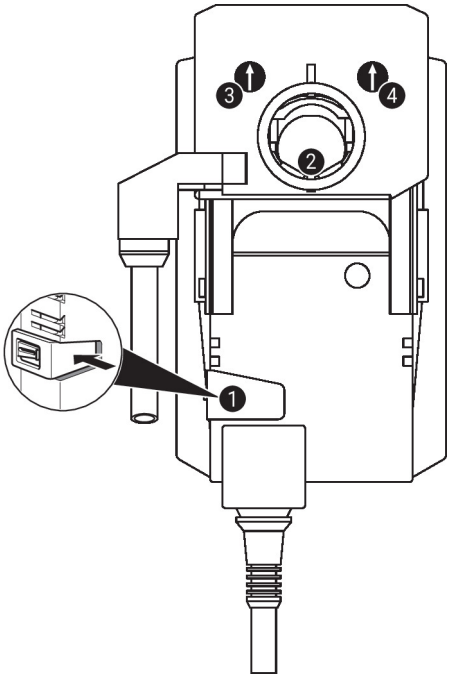

Hulpschakelaarinstellingen

Opmerking: voer de instellingen op de hulpschakelaar alleen uit in een spanningsvrije staat.

Voor de instellingen van de hulpschakelaarstand, voer de punten ❶ t/m ❸ achtereenvolgens uit.

❶ **Handmatige overnameknop**
Knop ingedrukt houden (of vast): overbrenging is ontkoppeld.
Handverstelling is mogelijk.

❷ **Klemblok**
Draai het klemblok van de aandrijving in de gewenste schakelaarstand van de hulpschakelaar

❸ **Hulpschakelaar - 1**
Draai de draaiknop tot de pijl naar de verticale lijn wijst.
Draai aan het klemblok ❷ en let tegelijkertijd op de richting van de pijl op de draaiknop van de hulpschakelaar.
De pijlrichting geeft altijd de schakelaarstand aan (S1-S2 of S1-S3).
Als de hulpschakelaar in de tegengestelde richting moet draaien, draai de draaiknop van de hulpschakelaar 180°. Alternatief kan de schakelstand worden gecontroleerd met een continuïteitstester op de kabel van de hulpschakelaar.
De knop loslaten (of ontkoppelen) ❶.

❹ **Hulpschakelaar - 2**
Zelfde procedure als voor hulpschakelaar 1 (stap ❶ t/m ❸).

Afmetingen

	A		A
TM..A.., LM..A..	66	LMQ..A..	80
NM..A..	69	NMQ..A..	83
SM..A..	71	SMQ..A..	89
SMD..A..	71	NKQ..A..	87
GM..A..	78	GK..A..	94

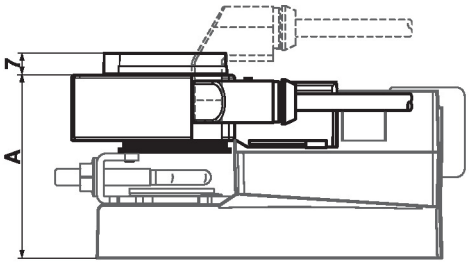

	A		A
TR..A.., LR..A..	66	LRQ..A..	80
NR..A..	69	NRQ..A..	83
SR..A..	71	GRK..A..	94
GR..A..	78		

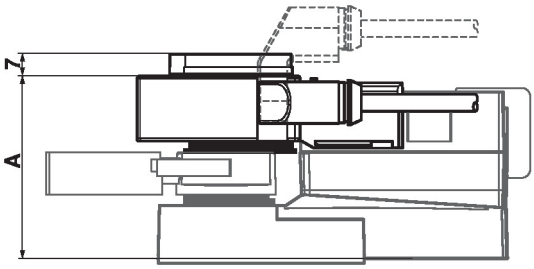

	A
DR..A..	78
DRK..A..	94

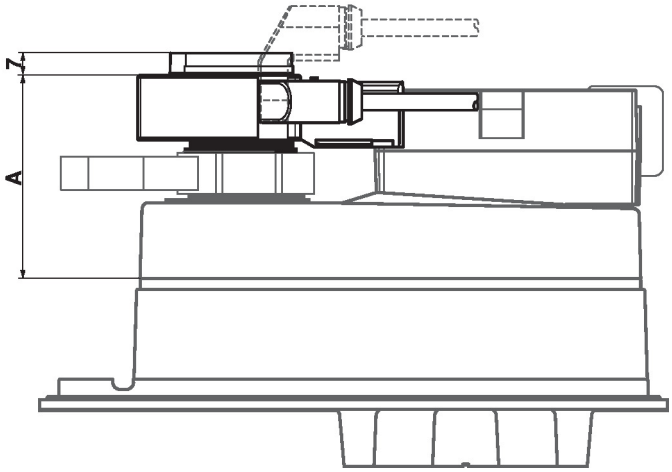

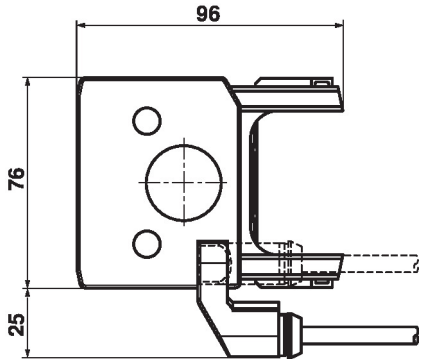

Soort	Gewicht
S2A/300 GR	0.52 kg